GRUPPI DI COMANDO PER BRAVO
CONTROL UNITS FOR BRAVO
GRUPOS DE MANDO PARA BRAVO

Gruppo di comando da diserbo per BRAVO 110, 120, 180 e 300S
Composto dalle valvole: 463020S (BRAVO 300S/180) 463020 (BRAVO 110/120) + 463011S (n. 3÷5) + 471502 + 4621AA30000 (Orion) 4623862 (Rapid Check) + 3229113

Control unit for BRAVO 110, 120, 180 and 300 for boom sprayers
Valves in the assembly: 463020S (BRAVO 300S/180) 463020 (BRAVO 110/120) + 463011S (n. 3÷5) + 471502 + 4621AA30000 (Orion) 4623862 (Rapid Check) + 3229113

Grupos de mando para BRAVO 110, 120, 180 y 300 para pulverizadoras
Con valvulas: 463020S (BRAVO 300S/180) 463020 (BRAVO 110/120) + 463011S (n. 3÷5) + 471502 + 4621AA30000 (Orion) 4623862 (Rapid Check) + 3229113

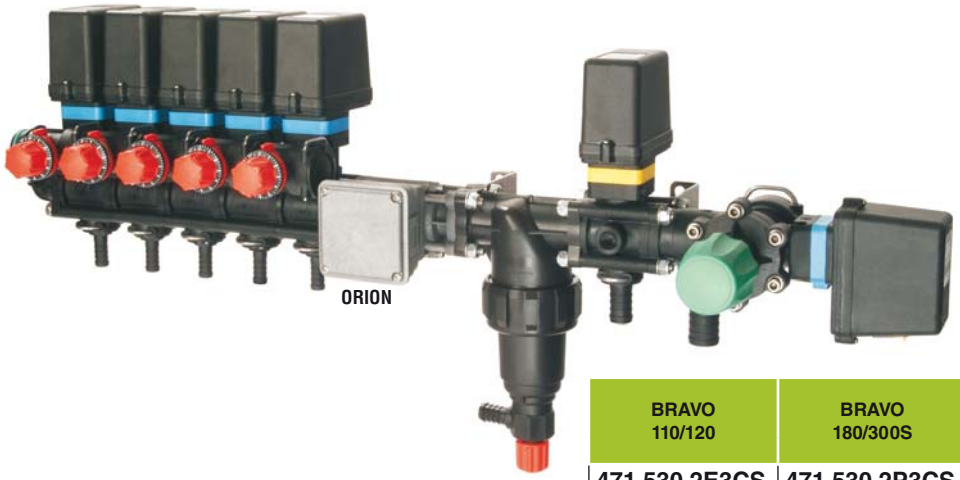

T4

Accessori di completamento a pag.76
Required accessories at page 76
Accesorios de cumplimiento a pag.76

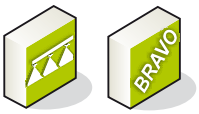

BRAVO 110/120	BRAVO 180/300S	Vie Ways Vias	bar	PSI	lt/1'	US GPM	Flussometro Flowmeter Med. de caudal
471 530 2E3CS	471 530 2P3CS	3	20	290	140	37	ORION
471 540 2E3CS	471 540 2P3CS	4	20	290	160	42	
471 550 2E3CS	471 550 2P3CS	5	20	290	180	48	
471 530 2E3RS	471 530 2P3RS	3	20	290	140	37	RAPID CHECK
471 540 2E3RS	471 540 2P3RS	4	20	290	160	42	
471 550 2E3RS	471 550 2P3RS	5	20	290	180	48	

Gruppo di comando da diserbo per BRAVO 110, 120, 180 e 300S
Composto dalle valvole: 473022S (BRAVO 300S/180) 473022 (BRAVO 110/120) + 463011S (n. 5÷7) + 4642502 + 4621AA40000 (Orion) 4623862 (Rapid Check) + 3269133

Control unit for BRAVO 110, 120, 180 and 300S for boom sprayers
Valves in the assembly: 473022S (BRAVO 300S/180) 473022 (BRAVO 110/120) + 463011S (n. 5÷7) + 4642502 + 4621AA40000 (Orion) 4623862 (Rapid Check) + 3269133

Grupos de mando para BRAVO 110, 120, 180 y 300S para pulverizadoras
Con valvulas: 473022S (BRAVO 300S/180) 473022 (BRAVO 110/120) + 463011S (n. 5÷7) + 4642502 + 4621AA40000 (Orion) 4623862 (Rapid Check) + 3269133

T4

Accessori di completamento a pag.76
Required accessories at page 76
Accesorios de cumplimiento a pag.76

BRAVO 110/120	BRAVO 180/300S	Vie Ways Vias	bar	PSI	lt/1'	US GPM	Flussometro Flowmeter Med. de caudal
464 550 2N7DS	464 550 2U7DS	5	20	290	200	53	ORION
464 560 2N7DS	464 560 2U7DS	6	20	290	250	66	
464 570 2N7DS	464 570 2U7DS	7	20	290	250	66	
464 550 2N7RS	464 550 2U7RS	5	20	290	200	53	RAPID CHECK
464 560 2N7RS	464 560 2U7RS	6	20	290	250	66	
464 570 2N7RS	464 570 2U7RS	7	20	290	250	66	

Specificare nell'ordine il diametro dei raccordi portagomma di entrata e uscita.

When ordering specify the diameter of the inlet and outlet hose fittings.

Especifiquen en el pedido el diámetro de los racores portamangueras de entrada y salida mando.

GRUPPI DI COMANDO PER DISERBO
CONTROL UNITS FOR CROP SPRAYERS
GRUPOS DE MANDO PARA TRATAMIENTO CON BARRAS

Gruppo elettrico proporzionale
Composto dalle valvole:
463020 + 463011S(n. 2÷5) + 471502 + 3224013
(50 mesh)

Proportional electric unit
Valves in the assembly:
463020 + 463011S(n. 2÷5) + 471502 + 3224013
(50 mesh)

Grupo eléctrico proporcional
Con valvulas:
463020 + 463011S(n. 2÷5) + 471502 + 3224013
(50 mesh)

T4

Accessori di completamento a pag.76
Required accessories at page 76
Accesorios de cumplimiento a pag.76

COD.	Vie Ways Vias	bar	PSI	lt/1'	US GPM
471 520 2E1S	2	20	290	120	32
471 530 2E1S	3	20	290	140	37
471 540 2E1S	4	20	290	160	42
471 550 2E1S	5	20	290	180	48

Gruppo elettrico proporzionale
Composto dalle valvole:
463020 + 463011S(n. 2÷5) + 471502

Proportional electric unit
Valves in the assembly:
463020 + 463011S(n. 2÷5) + 471502

Grupo eléctrico proporcional
Con valvulas:
463020 + 463011S(n. 2÷5) + 471502

T4

Accessori di completamento a pag.76
Required accessories at page 76
Accesorios de cumplimiento a pag.76

COD.	Vie Ways Vias	bar	PSI	lt/1'	US GPM
471 520 2E0S	2	20	290	120	32
471 530 2E0S	3	20	290	140	37
471 540 2E0S	4	20	290	160	42
471 550 2E0S	5	20	290	180	48

Specificare nell'ordine il diametro dei raccordi portagomma di entrata e uscita.

When ordering specify the diameter of the inlet and outlet hose fittings.

Especifiquen en el pedido el diámetro de los racores portamangueras de entrada y salida mando.

Cavi e spine DIN
DIN cables and plugs
Cables y tomas DIN

COD.
ECS0015

COD.
4652900.140 (1.3 mt)

GRUPPI DI COMANDO PER DISERBO
CONTROL UNITS FOR CROP SPRAYERS
GRUPOS DE MANDO PARA TRATAMIENTO CON BARRAS

Gruppo elettrico proporzionale
Composto dalle valvole:
4642502 + 463011(n. 5÷7) + 463024 + 3262013
(50 mesh)

Proportional electric unit
Valves in the assembly:
4642502 + 463011(n. 5÷7) + 463024+ 3262013
(50 mesh)

Grupo eléctrico proporcional
Con valvulas:
4642502 + 463011(n. 5÷7) + 463024+ 3262013
(50 mesh)

T4

Accessori di completamento a pag.76
Required accessories at page 76
Accesorios de cumplimiento a pag.76

COD.	Vie Ways Vias	bar	PSI	lt/1'	US GPM
464 550 2F5S	5	20	290	200	53
464 560 2F5S	6	20	290	250	66
464 570 2F5S	7	20	290	250	66

Gruppo elettrico proporzionale
Composto dalle valvole:
4642502 + 463011 (n. 5÷7) + 463024

Proportional electric unit
Valves in the assembly:
4642502 + 463011 (n. 5÷7) + 463024

Grupo eléctrico proporcional
Con valvulas:
4642502 + 463011 (n. 5÷7) + 463024

T4

Accessori di completamento a pag.76
Required accessories at page 76
Accesorios de cumplimiento a pag.76

COD.	Vie Ways Vias	bar	PSI	lt/1'	US GPM
464 550S	5	20	290	200	53
464 560S	6	20	290	250	66
464 570S	7	20	290	250	66

Specificare nell'ordine il diametro dei raccordi portagomma di entrata e uscita.

When ordering specify the diameter of the inlet and outlet hose fittings.

Especifiquen en el pedido el diámetro de los racores portamangueras de entrada y salida mando.

Cavi e spine DIN
DIN cables and plugs
Cables y tomas DIN

COD.
ECS0015

COD.
4652900.140 (1.3 mt)

GRUPPI DI COMANDO PER DISERBO
CONTROL UNITS FOR CROP SPRAYERS
GRUPOS DE MANDO PARA TRATAMIENTO CON BARRAS

Gruppo manuale proporzionale
Composto dalle valvole:
464202 + 463061 (n. 4÷6) + 463074

Proportional manual unit
Valves in the assembly:
464202 + 463061(n. 4÷6) + 463074

Grupo manual proporcional
Con valvulas:
464202 + 463061(n. 4÷6) + 463074

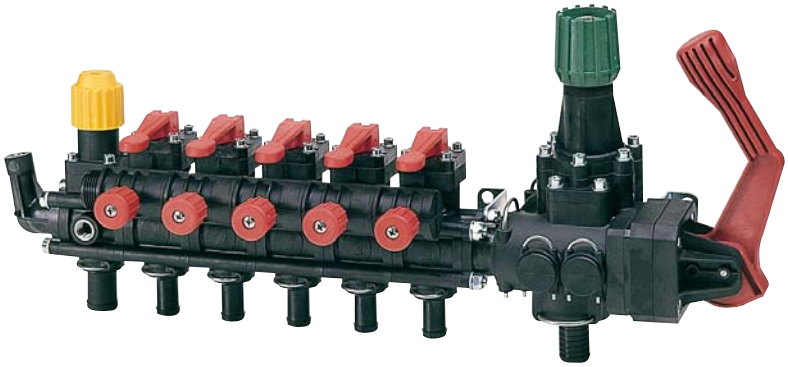

COD.	Vie Ways Vias	bar	PSI	lt/1'	US GPM
464 240	4	20	290	200	53
464 250	5	20	290	250	66
464 260	6	20	290	250	66

Gruppo manuale proporzionale
Composto dalle valvole:
463070 + 463061 (n. 2÷5) + 471202

Proportional manual unit
Valves in the assembly:
463070 + 463061(n. 2÷5) + 471202

Grupo manual proporcional
Con valvulas:
463070 + 463061(n. 2÷5) + 471202

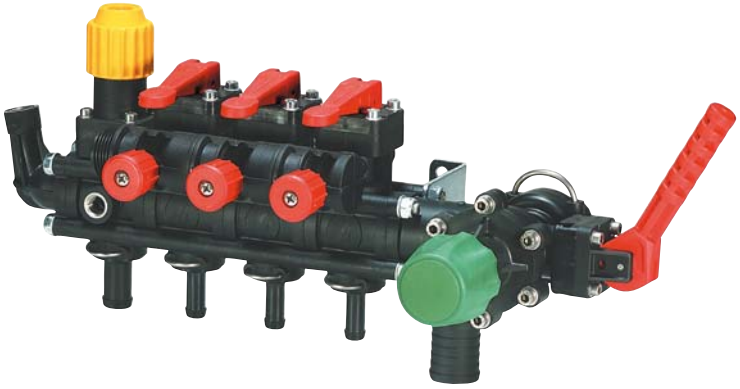

COD.	Vie Ways Vias	bar	PSI	lt/1'	US GPM
471 220 2B0	2	20	290	120	32
471 230 2B0	3	20	290	140	37
471 240 2B0	4	20	290	160	42
471 250 2B0	5	20	290	180	48

Gruppo manuale a pressione costante
Composto dalle valvole:
471202 + 463051 (n. 2÷5)

Constant pressure manual unit
Valves in the assembly:
471202 + 463051(n. 2÷5)

Grupo manual de presión constante
Con valvulas:
471202 + 463051(n. 2÷5)

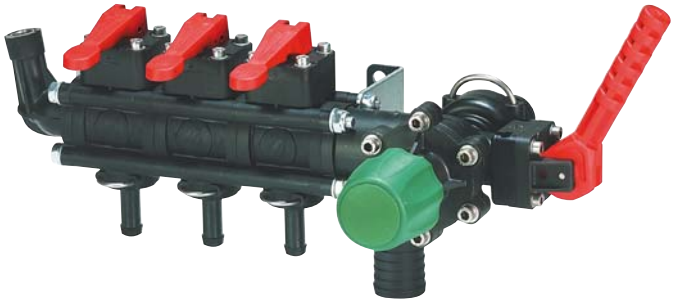

COD.	Vie Ways Vias	bar	PSI	lt/1'	US GPM
471 120 200	2	20	290	120	32
471 130 200	3	20	290	140	37
471 140 200	4	20	290	160	42
471 150 200	5	20	290	180	48

Specificare nell'ordine il diametro dei raccordi portagomma di entrata e uscita.

When ordering specify the diameter of the inlet and outlet hose fittings.

Especifiquen en el pedido el diámetro de los racores portamangueras de entrada y salida mando.

GRUPPI DI COMANDO PER DISERBO
CONTROL UNITS FOR CROP SPRAYERS
GRUPOS DE MANDO PARA TRATAMIENTO CON BARRAS

Gruppo manuale a pressione costante
Composto dalle valvole:
471202 + 461020 (o 461030 o 461040 o 461050 o 461060)

Constant pressure manual unit
Valves in the assembly:
471202 + 461020 (or 461030 or 461040 or 461050 or 461060)

Grupo manual de presión constante
Con valvulas:
471202 + 461020 (o 461030 o 461040 o 461050 o 461060)

COD.	Vie Ways Vias	bar	PSI	lt/1'	US GPM
471 020 200	2	20	290	100	26
471 030 200	3	20	290	120	32
471 040 200	4	20	290	140	37
471 050 200	5	20	290	160	42
471 060 200	6	20	290	180	48

Gruppo manuale a pressione costante
Composto dalle valvole:
465522 + 461020 (o 461030)

Constant pressure manual unit
Valves in the assembly:
465522 + 461020 (o 461030)

Grupo manual de presión constante
Con valvulas:
465522 + 461020 (o 461030)

COD.	Vie Ways Vias	bar	PSI	lt/1'	US GPM
465 0112	2	20	290	100	26
465 0113	3	20	290	120	32

Specificare nell'ordine il diametro dei raccordi portagomma di entrata e uscita.

When ordering specify the diameter of the inlet and outlet hose fittings.

Especifiquen en el pedido el diámetro de los racores portamangueras de entrada y salida mando.

VALVOLE DI COMANDO GENERALE
MAIN CONTROL VALVES
VALVULAS DE MANDO GENERAL

471

ARAG

Valvola di comando generale con valvola di massima pressione regolabile e dispositivo di antigoccia a depressione (risucchio)

- Struttura in Nylon rinforzato con fibra di vetro
- Particolari interni in Delrin® e acciaio Inox AISI 303
- Guarnizioni in Viton®
- Fusibile interno resettabile (togliendo l'alimentazione per 20 secondi)

Main control valve with adjustable pressure relief valve and vacuum (suction) anti-drip device

- Fibreglass-reinforced Nylon body
- Internal parts in Delrin® and AISI 303 stainless steel
- Gaskets made of Viton®
- Internal resettable fuse (disconnecting power for 20 seconds)

Válvula de mando general con válvula de máxima presión regulable y dispositivo anti-goteo por reabsorcion

- Estructura de Nylon reforzado con fibra de vidrio
- Piezas interiores de Delrin® y acero Inox AISI 303
- Juntas de Viton®
- Fusible interior rearmable (parando l'alimentacion para 20 sec.)

Azionamento manuale

Tipo - Type - Tipo

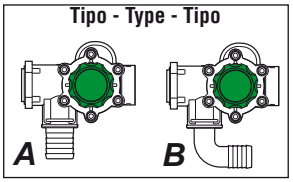

Manual

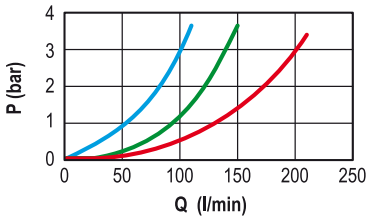

Pressione residua valvola in scarico (portagomma con risucchio).

Back pressure during dump phase (hose tail with suck back device).

Presion residual durante la descarga (racor portamanguera con reaspiracion).

Ø BY PASS:	
	25 mm
	30-32 mm - 1" 1/4
	35 mm - 1" 1/4

COD.	bar	PSI	♦ lt/1'	♦ US GPM	♦♦ lt/1'	♦♦ US GPM	Ø IN mm	Ø IN type	Ø BY PASS mm
471 201	10	145	150	40	180	48	19 25 30 32 3/4" 1" 1" 1/4	A A - B A A A A A	25 30 32 35 1" 1/4 (♦♦♦)
471 202	20	290							
471 203	30	435							

	A	B	C
mm	220-277	180	246
inches	8.6"-10.9"	7.1"	9.7"

Accionamiento manual

Azionamento elettrico

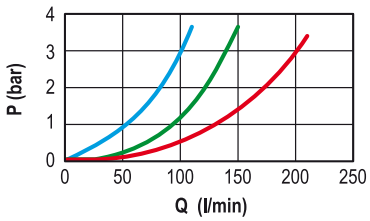

Pressione residua valvola in scarico (portagomma con risucchio).

Back pressure during dump phase (hose tail with suck back device).

Presion residual durante la descarga (racor portamanguera con reaspiracion).

Ø BY PASS:	
	25 mm
	30-32 mm - 1" 1/4
	35 mm - 1" 1/4

COD.	bar	PSI	ON-OFF		♦ lt/1'	♦ US GPM	♦♦ lt/1'	♦♦ US GPM	Ø IN mm	Ø IN type	Ø BY PASS mm
471 501	10	145	0.6 sec.	12Vdc 0.5A	150	40	180	48	19 25 30 32 3/4" 1" 1" 1/4	A A - B A A A A A	25 30 32 35 1" 1/4 (♦♦♦)
471 502	20	290									
471 503	30	435									

Electric

	A	B	C
mm	225	180	246
inches	8.8"	7.1"	9.7"

Accionamiento eléctrico

- ♦ massima portata della valvola di massima pressione a 3 bar (portagomma con Venturi).
- ♦♦ portata della valvola in posizione di scarico alla pressione di 2 bar
- ♦ maximum flow rate of the relief valve at 3 bar / 45 psi (hose tail with Venturi)
- ♦♦ flow-rate of the valve in un-load position at 2 bar
- ♦ máximo caudal de la válvula de presión máx. a 3 bar (racor puerta manguera con Venturi)
- ♦♦ caudal de la válvula en posición de descarga con presión de 2 bar

♦♦♦ Ø e colore del portagomma by-pass in funzione della portata pompa.
♦♦♦ Ø and colour of the by-pass hose fitting depend on the pump case.
♦♦♦ Ø y color del portamanguera by-pass en función del caudal de la bomba.

Ø BY PASS (mm)		MAX POMPA / PUMP lt/1'	MAX POMPA / PUMP US GPM
25		70	19
30 - 32 - 1" 1/4		120	32
35 - 1" 1/4		180	48

Specificare il diametro dei portagomma indicati in tabella.

Specify the diameter of the hose fittings indicated in the table.

Especifiquen el diámetro de los porta-mangueras indicados en la tabla.

Cavi e spine DIN
DIN cables and plugs
Cables y tomas DIN

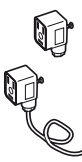

COD.
ECS0015

COD.
4652900.140 (1.3 mt)

ARAG

464

VALVOLE DI COMANDO GENERALE
MAIN CONTROL VALVES
VALVULAS DE MANDO GENERAL

Valvola di comando generale ad azionamento manuale con valvola di massima pressione regolabile
- Struttura in Nylon rinforzato con fibra di vetro
- Particolari interni in Delrin® e acciaio Inox AISI 303
- Guarnizioni in Viton®

Manual main control valve with adjustable pressure relief valve
- Fibreglass-reinforced Nylon body
- Internal parts in Delrin® and AISI 303 stainless steel
- Gaskets made of Viton®

Válvula de mando general de accionamiento manual con válvula de máxima presión regulable
- Estructura de Nylon reforzado con fibra de vidrio
- Piezas interiores de Delrin® y acero Inox AISI 303
- Juntas de Viton®

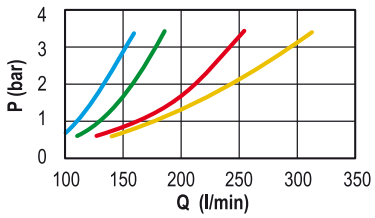

Pressione residua valvola in scarico (portagomma con risucchio).

Back pressure during dump phase (hose tail with suck back device).

Presion residual durante la descarga (racor portamanguera con reaspiracion).

Ø BY PASS: 35 mm / 35 mm / 35 mm / 40 mm

COD.	bar	PSI	♦ lt/1'	♦ US GPM	♦♦ lt/1'	♦♦ US GPM	Ø IN mm	Ø BY PASS mm
464 201	10	145	200	53	260	69	25 30 35 38	35 40 (♦♦♦)
464 202	20	290						

	A	B	C
mm	214-388	299	171
inches	8.5"-13"	11.8"	6.7"

Valvola di comando generale ad azionamento elettrico con valvola di massima pressione regolabile
- Struttura in Nylon rinforzato con fibra di vetro
- Particolari interni in Delrin® e acciaio Inox AISI 303
- Guarnizioni in Viton®
- Basso assorbimento di corrente

Electric main control valve with adjustable pressure relief valve
- Fibreglass-reinforced Nylon body
- Internal parts in Delrin® and AISI 303 stainless steel
- Gaskets made of Viton®
- Low power consumption

Válvula de mando general de accionamiento eléctrico con válvula de máxima presión regulable
- Estructura de Nylon reforzado con fibra de vidrio
- Piezas interiores de Delrin® y acero Inox AISI 303
- Juntas de Viton®
- Bajo consumo de amperaje

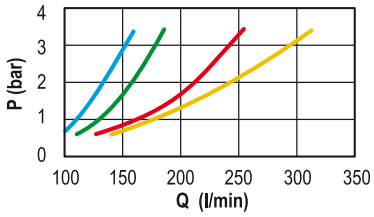

Pressione residua valvola in scarico (portagomma con risucchio).

Back pressure during dump phase (hose tail with suck back device).

Presion residual durante la descarga (racor portamanguera con reaspiracion).

Ø BY PASS: 35 mm / 35 mm / 35 mm / 40 mm

COD.	bar	PSI	ON-OFF		♦ lt/1'	♦ US GPM	♦♦ lt/1'	♦♦ US GPM	Ø IN mm	Ø BY PASS mm
464 2501	10	145	1 sec.	12Vdc 3A	200	53	260	69	25 30 35 38	35 40 (♦♦♦)
464 2502	20	290								

	A	B	C
mm	270	309	175
inches	10.6"	12.2"	6.9"

- ♦ massima portata della valvola di massima pressione a 3 bar.
- ♦♦ portata della valvola in posizione di scarico alla pressione di 2 bar
- ♦ maximum flow rate of the relief valve at 3 bar / 45 PSI.
- ♦♦ flow-rate of the valve in un-load position at 2 bar / 29 PSI
- ♦ máximo caudal de la válvula de presión máx. a 3 bar.
- ♦♦ caudal de la válvula en posición de descarga con presión de 2 bar

♦♦♦ Ø e colore del portagomma by-pass in funzione della portata pompa.
♦♦♦ Ø and colour of the by-pass hose fitting depend on the pump case.
♦♦♦ Ø y color del portamanguera by-pass en función del caudal de la bomba.

Ø BY PASS (mm)		MAX POMPA / PUMP lt/1'	MAX POMPA / PUMP US GPM
35		60	16
		120	32
		180	48
40		280	74

Specificare il diametro dei portagomma indicati in tabella.

Specify the diameter of the hose fittings indicated in the table.

Especifiquen el diámetro de los portamangueras indicados en la tabla.

Cavi e spine DIN
DIN cables and plugs
Cables y tomas DIN

COD.
ECS0015

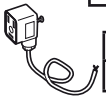

COD.
4652900.140 (1.3 mt)

ACCESSORI PER VALVOLE MODULARI SERIE 471 E 464
ACCESSORIES FOR MODULAR VALVES SERIES 471 AND 464
ACCESORIOS PARA VALVULAS MODULARES SERIE 471 Y 464

471 - 464

ARAG

COD.	Ø	MAT. (•)
463 000.130	G 3/4 (BSP)	1
463 000H.130	G 3/4 (BSP)	2
463 000.131	3/4" NPT	1
463 000.140	G1 (BSP)	1
463 000H.140	G1 (BSP)	2
463 000.141	1" NPT	1
463 000.150	G 1 1/4 (BSP)	1
463 000.151	1" 1/4 NPT	1

COD.	MAT. (•)
473 000.010	1

COD.	Ø	Ør	MAT. (•)
471 202.B50	G 1 1/4 (BSP)		1
471 202.B51	G 1 1/4 (BSP)	● 19 mm	1
471 202.B52	G 1 1/4 (BSP)	● 16 mm	1

Ør
diametro interno portagomma con venturi
hose tail with venturi internal diameter
diámetro interior racor porta manguera con Venturi

COD.	Ø	MAT. (•)
471 202.C25	25 mm	1
471 202.C30	30 mm	1

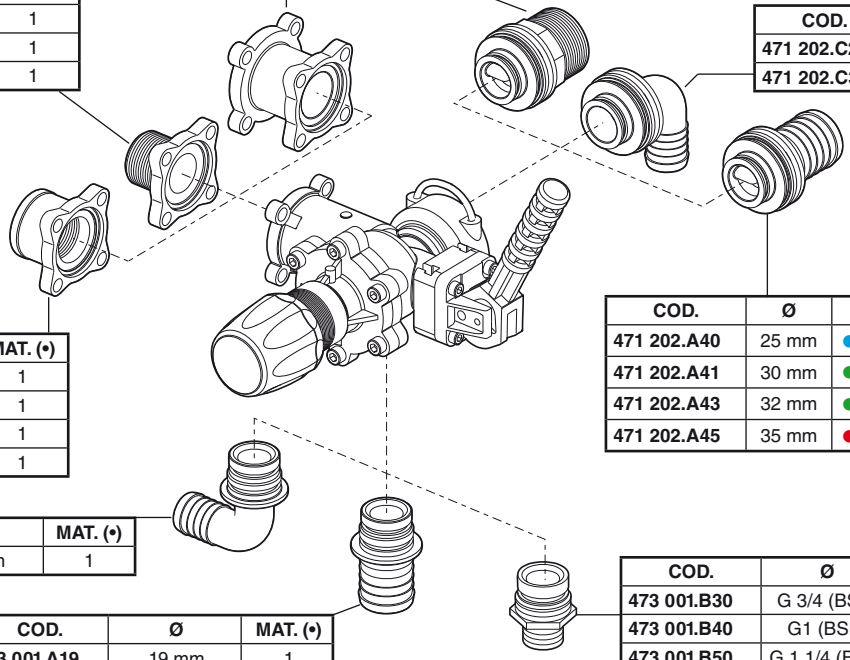

COD.	Ø		MAX POMPA PUMP lt/1'	US GPM	MAT. (•)
471 202.A40	25 mm	●	70	19	1
471 202.A41	30 mm	●	120	32	1
471 202.A43	32 mm	●	120	32	1
471 202.A45	35 mm	●	180	48	1

COD.	Ø	MAT. (•)
463 000.132	G 3/4 (BSP)	1
463 000.133	3/4" NPT	1
463 000.142	G1 (BSP)	1
463 000.143	1" NPT	1

COD.	Ø	MAT. (•)
473 001.C25	25 mm	1

COD.	Ø	MAT. (•)
473 001.A19	19 mm	1
473 001.A25	25 mm	1
473 001.A30	30 mm	1
473 001.A32	32 mm	1

COD.	Ø	MAT. (•)
473 001.B30	G 3/4 (BSP)	1
473 001.B40	G1 (BSP)	1
473 001.B50	G 1 1/4 (BSP)	1

471

(•) materiale	1= Nylon 2= Ottone
(•) material	1= Nylon 2= Brass
(•) material	1= Nylon 2= Latón

464

COD.	Ø	MAT. (•)
464 400.028	473	1
464 400.029	463	1

COD.	Ø	MAT. (•)
464 400.123	G 3/4 (BSP)	1
464 400.124	G1 (BSP)	1
464 400.125	G 1 1/4 (BSP)	1

COD.	Ø		MAX POMPA PUMP lt/1'	US GPM	MAT. (•)
464 402.A40	35 mm	●	60	16	1
464 402.A41	35 mm	●	120	32	1
464 402.A42	35 mm	●	180	48	1
464 402.A43	40 mm	●	280	74	1

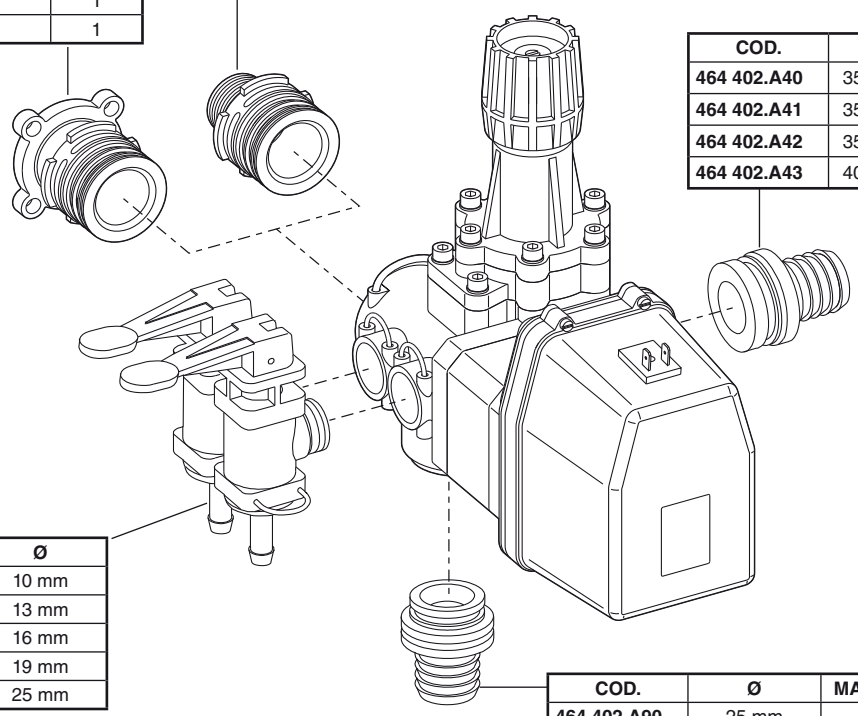

COD.	Ø
464 402.150	10 mm
	13 mm
	16 mm
	19 mm
	25 mm

COD.	Ø	MAT. (•)
464 402.A90	25 mm	1
464 402.A91	30 mm	1
464 402.A92	35 mm	1
464 402.A93	38 mm	1

465

VALVOLE DI REGOLAZIONE PROPORZIONALI
PROPORTIONAL CONTROL VALVES
VALVULAS DE REGULACION PROPORCIONAL

- Regola il flusso nei gruppi di distribuzione che effettuano trattamenti proporzionali ai giri motore (DPM)
- Struttura in Nylon rinforzato con fibra di vetro
- Particolari interni in Delrin® e acciaio Inox AISI 303
- Guarnizioni in Viton®

- Adjusts the flow in the control units in which treatments vary in proportion with engine rpm (DPM)
- Fibreglass-reinforced Nylon body
- Internal parts in Delrin® and AISI 303 stainless steel
- Gaskets made of Viton®

- Regula el flujo en los grupos de distribución que efectúan tratamientos proporcionales a las revoluciones del motor (DPM)
- Estructura de Nylon reforzado con fibra de vidrio
- Piezas interiores de Delrin® y acero Inox AISI 303
- Juntas de Viton®

Valvola di regolazione proporzionale manuale attacco filettato

Manual proportional control valve with threaded coupling

Válvula de regulación proporcional manual con conexion enroscada

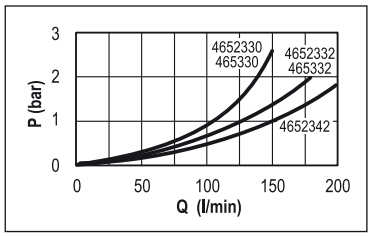

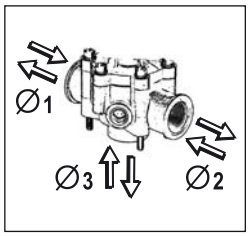

COD.	bar	PSI	a 1.5 bar at 22 PSI lt/1'	US GPM	Ø1 BSP	Ø2 BSP	Ø3 BSP
465 2330	20	290	125	33	G3/4 F	G3/4 F	G3/4 F
465 330	50	725	125	33			
465 2332	20	290	160	42			
465 332	50	725	160	42			
465 2342	20	290	180	48	G1 M	G1 M	G1 M

	A	B	C
mm	120	148	87
inches	4,5"	6"	3,5"

Valvola di regolazione proporzionale manuale attacco flangiato

Manual proportional control valve with flanged coupling

Válvula de regulación proporcional manual con brida de conexion

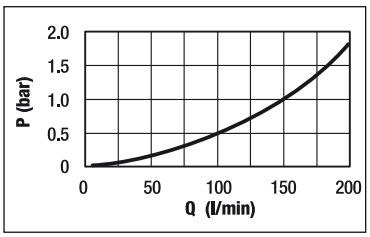

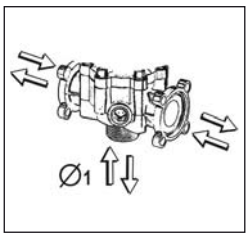

COD.	bar	PSI	a 1.5 bar at 22 PSI lt/1'	US GPM	Ø1 BSP
465 2322	20	290	180	48	G1 M

	A	B	C
mm	124	148	87
inches	4,9"	6"	3,5"

F= femmina
M= maschio

F= female
M= male

F= hembra
M= macho

Flange di accoppiamento e accessori per valvole modulari, pag. 30

Adapters and accessories for modular valves, page 30

Bridas de acoplamiento y accesorios para válvulas modulares, pág. 30

VALVOLE DI REGOLAZIONE PROPORZIONALI
PROPORTIONAL CONTROL VALVES
VALVULAS DE REGULACION PROPORCIONAL

463

- Regola il flusso nei gruppi di distribuzione che effettuano trattamenti proporzionali ai giri motore (DPM)
- Struttura in Nylon rinforzato con fibra di vetro
- Particolari interni in Delrin® e acciaio Inox AISI 303
- Guarnizioni in Viton®
- Fusibile interno resettabile (togliendo l'alimentazione per 20 secondi)

- Adjusts the flow in the control units in which treatments vary in proportion with engine rpm (DPM)
- Fibreglass-reinforced Nylon body
- Internal parts in Delrin® and AISI 303 stainless steel
- Gaskets made of Viton®
- Internal resettable fuse (disconnecting power for 20 seconds)

- Regula el flujo en los grupos de distribución que efectúan tratamientos proporcionales a las revoluciones del motor (DPM)
- Estructura de Nylon reforzado con fibra de vidrio
- Piezas interiores de Delrin® y acero Inox AISI 303
- Juntas de Viton®
- Fusible interior rearmable (parando l'alimentacion para 20 sec.)

Valvola di regolazione proporzionale manuale

Manual proportional control valve

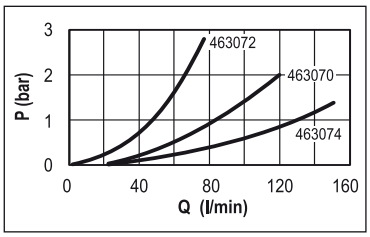

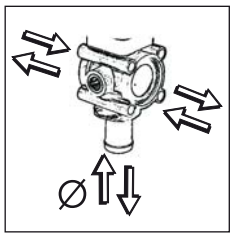

Válvula de regulación proporcional manual

COD.	bar	PSI	a 1.5 bar at 22 PSI lt/1'	US GPM	Ø mm	inches
463 072	40	580	60	16	13	1/2"
463 070			100	26	19	3/4"
463 074			150	40	25	1"

	A	B	C
mm	62	206	63
inches	2.5"	8"	2.5"

Valvola di regolazione proporzionale elettrica

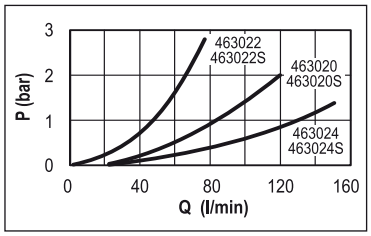

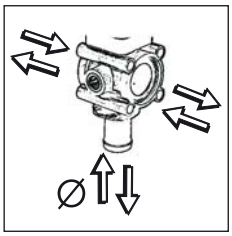

Perno con trattamento antiusura

Pin specially treated against wear and tear

Perno con tratamiento antidesgaste

Electric proportional control valve

Válvula de regulación proporcional eléctrica

COD.	bar	PSI	ON-OFF		a 1.5 bar at 22 PSI lt/1'	US GPM	Ø mm	type
463 022	40	580	14 sec.	12Vdc 0.5A	60	16	13	1/2"
463 020					100	26	19	3/4"
463 024					150	40	25	1"
463 022S	40	580	7 sec.	12Vdc 0.5A	60	16	13	1/2"
463 020S					100	26	19	3/4"
463 024S					150	40	25	1"

	A	B	C
mm	62	217	111
inches	2.5"	8.5"	4.5"

Flange di accoppiamento e accessori per valvole modulari, pag. 30-31

Adapters and accessories for modular valves, page 30-31

Bridas de acoplamiento y accesorios para válvulas modulares, pág. 30-31

Cavi e spine DIN
DIN cables and plugs
Cables y tomas DIN

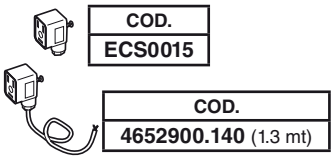

COD.
ECS0015

COD.
4652900.140 (1.3 mt)

463

VALVOLE SEZIONE DI BARRA
BOOM SECTION VALVES
VALVULAS SECCION DE BARRA

Valvola sezione di barra ad azionamento manuale
- Struttura in Nylon rinforzato con fibra di vetro
- Particolari interni in Delrin e acciaio Inox AISI 303
- Guarnizioni in Viton®
- Idonea al collegamento con i collettori di ritorno bilanciati (**solo cod. 463061**)

Manually controlled boom section valve
- Fibreglass-reinforced Nylon body
- Internal parts in Delrin® and AISI 303 stainless steel
- Gaskets made of Viton®
- Suitable for connection to metering manifolds (**only code 463061**)

Válvula sección de barra de accionamiento manual
- Estructura de Nylon reforzado con fibra de vidrio
- Piezas interiores de Delrin® y acero Inox AISI 303
- Juntas de Viton®
- Idonea para la conexion con colector de retornos compensado (**solo cod. 463061**)

COD.	bar	PSI		Ø OUT mm	Ø OUT inches
463 051 463 061	20	290	(♦)	10-13-16 19-25	3/8”-1/2”-5/8” 3/4”-1”

		463051			463061		
		A	B	C	A	B	C
	mm	62	214	100	62	236	114
	inches	2,5”	8,4”	4”	2,5”	9,3”	4,5”

♦ Portata a 0,5 bar di caduta di pressione:
♦ Flow rate at 0,5 bar pressure drop:
♦ Caudal a 0,5 bar de caída de presión:

Ø OUT mm	Ø OUT inches	lt/1’	US GPM	TYPE
10	3/8”	15	4	
13	1/2”	24	6	
16	5/8”	34	9	
19	3/4”	44	12	
25	1”	44	12	

Ø OUT inches	lt/1’	US GPM	TYPE
G3/4 BSP	44	12	
3/4” NPT	44	12	
G3/4 BSP	44	12	

Specificare il diametro dei portagomma indicati in tabella.
Specify the diameter of the hose fittings indicated in the table.
Especifiquen el diámetro de los portamangueras indicados en la tabla.

Flange di accoppiamento e accessori per valvole modulari, pag. 30-31

Adapters and accessories for modular valves, page 30-31

Bridas de acoplamiento y accesorios para válvulas modulares, pág. 30-31

Valvola sezione di barra ad azionamento manuale
- Struttura in Nylon rinforzato con fibra di vetro
- Particolari interni in Delrin e acciaio Inox AISI 303
- Guarnizioni in Viton®
- Idonea al collegamento con i collettori di ritorno bilanciati (**solo cod. 463061H**)

Manually controlled boom section valve
- Fibreglass-reinforced Nylon body
- Internal parts in Delrin® and AISI 303 stainless steel
- Gaskets made of Viton®
- Suitable for connection to metering manifolds (**only code 463061H**)

Válvula sección de barra de accionamiento manual
- Estructura de Nylon reforzado con fibra de vidrio
- Piezas interiores de Delrin® y acero Inox AISI 303
- Juntas de Viton®
- Idonea para la conexion con colector de retornos compensado (**solo cod. 463061H**)

COD.	bar	PSI	@ 0.5 bar lt/1’	@ 0.5 bar US GPM	Ø OUT BSP
463 051H 463 061H	40	580	35	9	G1/2

		463051H			463061H		
		A	B	C	A	B	C
	mm	62	247	211	62	269	211
	inches	2,5”	9,7”	8,3”	2,5”	10,6”	8,3”

Flange di accoppiamento e accessori per valvole modulari, pag. 30-31

Adapters and accessories for modular valves, page 30-31

Bridas de acoplamiento y accesorios para válvulas modulares, pág. 30-31

326 & 322

FILTRI IN LINEA FLANGIATI
FLANGED LINE FILTERS
FILTROS EN LINEA BRIDADOS

Flangiabile direttamente alle valvole serie 471, 463 e 464, consigliabile per preservare l'integrità degli organi di comando ed assicurare massima efficienza degli ugelli.
- Maggiore portata e pressione
- Coperchio con ghiera
- Versione autopulente con valvola di scarico

Can be connected directly to the valves series 471, 463 and 464. Recommended to protect the control parts and to ensure maximum nozzle efficiency.
- Higher flow rate and pressure
- Cover with lock ring
- Self-cleaning version with drain valve

Puede acoplarse directamente a las válvulas serie 471, 463 y 464, aconsejable para conservar en buen estado de los órganos de mando y asegurar la máxima eficacia de las boquillas.
- Mayor caudal y presión
- Vaso con tuerca
- Versión autolimpiante con válvula de descarga

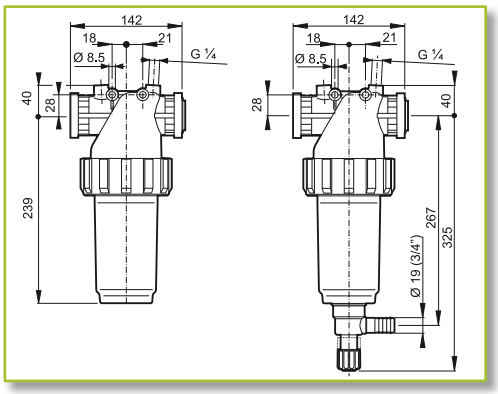

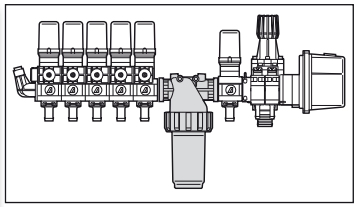

Ricambio
Spare part
Repuesto

COD.	Type
326003.030	Inox 50 mesh
3260035.030	Inox 80 mesh

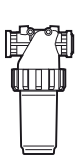

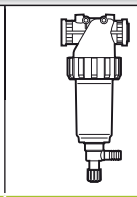

20 bar max
290 PSI max

210 l/min @ 0,4 bar
55 US GPM @ 5 PSI

STANDARD	AUTOPULENTE SELF-CLEANING AUTOLIMPIANTE	TIPO DI RETE SCREEN TYPE TIPO DE RED	AREA EFFETTIVA EFFECTIVE AREA ÁREA EFECTIVA	
COD.	COD.		cm²	sq. inches
326 9013	326 9113	Inox 50 mesh	106	16.4
326 90135	326 91135	Inox 80 mesh	97	15

Flangiabile direttamente alle valvole serie 471 e 463 consigliabile per preservare l'integrità degli organi di comando ed assicurare massima efficienza degli ugelli.
- Ridotte dimensioni
- Coperchio con ghiera
- Versione autopulente con valvola di scarico

Can be connected directly to the valves series 471 and 463. Recommended to protect the control parts and to ensure maximum nozzle efficiency.
- Reduced dimensions
- Cover with lock ring
- Self-cleaning version with drain valve

Puede acoplarse directamente a las válvulas serie 471 y 463, aconsejable para conservar en buen estado de los órganos de mando y asegurar la máxima eficacia de las boquillas.
- Reducidas dimensiones
- Vaso con tuerca
- Versión autolimpiante con válvula de descarga

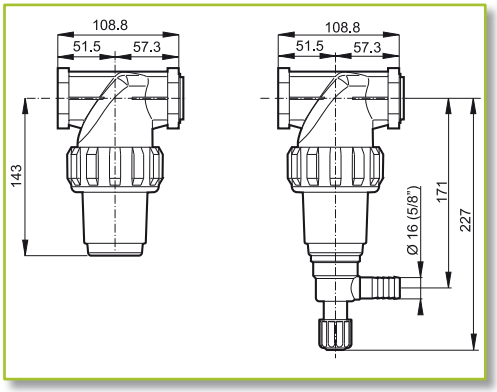

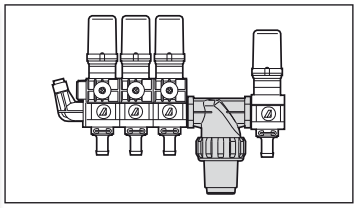

Ricambio
Spare part
Repuesto

COD.	Type
323003.030	Inox 50 mesh
3230035.030	Inox 80 mesh

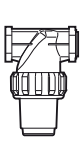

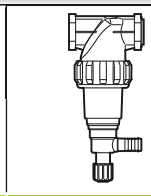

20 bar max
290 PSI max

150 l/min @ 0,4 bar
40 US GPM @ 5 PSI

STANDARD	AUTOPULENTE SELF-CLEANING AUTOLIMPIANTE	TIPO DI RETE SCREEN TYPE TIPO DE RED	AREA EFFETTIVA EFFECTIVE AREA ÁREA EFECTIVA	
COD.	COD.		cm²	sq. inches
322 9013	322 9113	Inox 50 mesh	38	5.9
322 90135	322 91135	Inox 80 mesh	34	5.3

ARAG

463

FLANGE DI ACCOPPIAMENTO PER VALVOLE SERIE 463
VALVE ADAPTERS SERIES 463
BRIDAS DE ACOPLAMIENTO PARA VALVULAS SERIE 463

Flangia filetto maschio
Male adapter
Brida rosca macho

COD.	Ø	MAT. (•)
463 000.130	G 3/4 (BSP)	1
463 000H.130	G 3/4 (BSP)	2
463 000.131	3/4" NPT	1
463 000.140	G1 (BSP)	1
463 000H.140	G1 (BSP)	2
463 000.141	1" NPT	1
463 000.150	G1 1/4 (BSP)	1
463 000.151	1" 1/4 NPT	1

Flangia filetto maschio
Male adapter
Brida rosca macho

COD.	Ø	MAT. (•)
463 000.030	G 3/4 (BSP)	1
463 000H.030	G 3/4 (BSP)	2
463 000.031	3/4" NPT	1
463 000.040	G1 (BSP)	1
463 000H.040	G1 (BSP)	2
463 000.041	1" NPT	1
463 000.050	G1 1/4 (BSP)	1
463 000.051	1" 1/4 NPT	1

Flangia filetto femmina
Female adapter
Brida rosca hembra

COD.	Ø	MAT. (•)
463 000.132	G 3/4 (BSP)	1
463 000.133	3/4" NPT	1
463 000.142	G1 (BSP)	1
463 000.143	1" NPT	1

Flangia filetto femmina
Female adapter
Brida rosca hembra

COD.	Ø	MAT. (•)
463 000.032	G 3/4 (BSP)	1
463 000.033	3/4" NPT	1
463 000.042	G1 (BSP)	1
463 000.043	1" NPT	1

Flangia di accoppiamento per valvole serie 473
Adapter for valves series 473
Brida de acoplamiento para válvulas serie 473

COD.	MAT. (•)
473 000.010	1

Flangia di accoppiamento per valvole serie 473
Adapter for valves series 473
Brida de acoplamiento para válvulas serie 473

COD.	MAT. (•)
473 000.110	1

Flangia chiusa
Closed adapter
Brida ciega

COD.	MAT. (•)
463 011.110	1

COD.	MAT. (•)
463 011.120	1
463 011H.120	2

Flangia chiusa
Closed adapter
Brida ciega

Adattatore M/M
M/M adapter
Adaptador M/M

COD.	MAT. (•)
463 011.135	1

Flangia portamanometro
Pressure gauge adapter
Brida portamanómetro

COD.	Ø	MAT. (•)
463 011.130	G 1/4 (BSP)	1
463 011N.130	1/4" NPT	1

Flangia portamanometro
Pressure gauge adapter
Brida portamanómetro

COD.	Ø	MAT. (•)
463 011H.130	G 1/4 (BSP)	2

COD.	Ø	MAT. (•)
463 001.A10	10 mm	1
463 001.A13	13 mm	1
463 001.A16	16 mm	1
463 001.A19	19 mm	1
463 001.A25M	25 mm	1

Valvole sezione di barra
Boom section valves
Valvulas seccion de barra

COD.	Ø	MAT. (•)
463 001.C13	13 mm	1

COD.	Ø	MAT. (•)
463 001.B70	G3/4 (BSP)	1
463 001.B40M	G1 (BSP)	1

COD.	Ø	MAT. (•)
463 001.B75	G3/4 (BSP)	1
463 001.B75N	3/4" NPT	1

COD.	Ø	MAT. (•)
463 001.B10	G3/8 (BSP)	2
463 001.B20M	G1/2 (BSP)	2

Valvole sezione di barra (HS)
Boom section valves (HS)
Valvulas seccion de barra (HS)

COD.	Ø	MAT. (•)
463 001.A13	13 mm	1
463 001.A19	19 mm	1
463 001.A25	25 mm	1

Valvole proporzionali
Proportional valves
Valvulas proporcional

COD.	Valv.	Ø	MAT. (•)
463 080.A19	463 080 463 081 463 083	19 mm	1
463 082.A19	463 082	19 mm	1

Valvole regolaz. pressione
Pressure control valves
Valvulas regulacion presion

(•) materiale 1= Nylon 2= Ottone
(•) material 1= Nylon 2= Brass
(•) material 1= Nylon 2= Latón

(*) = non disponibile su gruppi standard
(*) = not available on standard units
(*) = no disponible en grupos estándar

F — Flangia con incastro femmina / Female adapter / Brida hembra
M — Flangia con incastro maschio / Male adapter / Brida macho

FLANGE DI ACCOPPIAMENTO PER VALVOLE SERIE 473
VALVE ADAPTERS SERIES 473
BRIDAS DE ACOPLAMIENTO PARA VALVULAS SERIE 473

473

Flangia filetto maschio
Male adapter
Brida rosca macho

COD.	Ø	MAT.
473 000.150	G1 1/4 (BSP)	Nylon
473 000.151	1 1/4 NPT	Nylon
473 000.160	G1 1/2 (BSP)	Nylon
473 000.161	1 1/2 NPT	Nylon
473 000.170	G2 (BSP)	Nylon

Flangia filetto femmina
Female adapter
Brida rosca hembra

COD.	Ø	MAT.
473 000.152	1 1/4 (BSP)	Nylon
473 000.153	1 1/4 NPT	Nylon
473 000.163	1 1/2 NPT	Nylon

Flangia chiusa
Closed adapter
Brida ciega

COD.	MAT.
473 011.120	Nylon

Flangia di accoppiamento per valvole serie 463
Adapter for valves series 463
Brida de acoplamiento para válvulas serie 463

COD.	MAT.
473 000.110	Nylon

Flangia portamanometro
Pressure gauge adapter
Brida portamanómetro

COD.	Ø	MAT.
473 011.130	G 1/4 (BSP)	Nylon
473 011N.130	1/4" NPT	Nylon

F

M

Flangia filetto maschio
Male adapter
Brida rosca macho

COD.	Ø	MAT.
473 000.050	G1 1/4 (BSP)	Nylon
473 000.051	1 1/4 NPT	Nylon
473 000.060	G1 1/2 (BSP)	Nylon
473 000.061	1 1/2 NPT	Nylon
473 000.070	G2 (BSP)	Nylon

Flangia filetto femmina
Female adapter
Brida rosca hembra

COD.	Ø	MAT.
473 000.052	1 1/4 (BSP)	Nylon
473 000.053	1 1/4 NPT	Nylon
473 000.063	1 1/2 NPT	Nylon

Adattatore M/M
M/M adapter
Adaptador M/M

COD.	MAT.
473 011.135	Nylon

Flangia di accoppiamento per valvole serie 463
Adapter for valves series 463
Brida de acoplamiento para válvulas serie 463

COD.	MAT.
473 000.010	Nylon

Flangia di accoppiamento per valvole serie 464
Adapter for valves series 464
Brida de acoplamiento para válvulas serie 464

COD.	MAT.
464 400.028	Nylon

F	*Flangia con incastro femmina* *Female adapter* *Brida hembra*
M	*Flangia con incastro maschio* *Male adapter* *Brida macho*

COD.	Ø	MAT.
473 001.A19	19 mm	Nylon
473 001.A25	25 mm	Nylon
473 001.A30	30 mm	Nylon
473 001.A32	32 mm	Nylon

COD.	F	MAT.
473 001.B30	G3/4 (BSP)	Nylon
473 001.B40	G1 (BSP)	Nylon
473 001.B50	G1 1/4 (BSP)	Nylon

COD.	F	MAT.
473 001.B45N	1" NPT	Nylon

COD.	Ø	MAT.
473 001.C25	25 mm	Nylon

4663 - 4664

SCATOLE COMANDI ELETTRICI
ELECTRICAL CONTROL BOX
CAJA MANDOS ELECTRICO

Caratteristiche generali
- Modelli a 2-3-5 sezioni d'uscita
- Interruttore comando valvola generale
- Interruttore regolazione pressione
- Interruttori di maggiori dimensioni protetti con cappuccio in gomma
- Tensione di alimentazione 12 Vdc
- Indicatori led ad alta luminosità
- Fusibile generale di protezione ripristinabile
- La parte elettronica è completamente isolata dal manometro
- Tutte le scatole sono completamente testate

Features
- Models with 2-3-5 outlet sections
- Main valve control switch
- Pressure control switch
- Bigger switches protected with rubber cap
- Power supply 12 Vdc
- High brightness leds
- General protection resettable fuse
- The electronic part is completely insulated from the manometer
- All the boxes have been thoroughly tested

Caracteristicas generales:
- Modelos de 2-3-4-5 secciones
- Interruptor mando valvula general
- Interruptor regulacion presion
- Interruptores de majores dimensiones protegidos por capucha de goma
- Tension de alimentacion 12Vdc
- Indicadores LED de mucho brillo
- Fusible general de proteccion restablecible
- La parte electrónica se halla aislada completamente del manómetro
- Todas las cajas han sido probadas

SENZA MANOMETRO

WITHOUT PRESSURE GAUGE

SIN MANOMETRO

CON MANOMETRO ALLA GLICERINA
- Manometro diametro 63 mm attacco posteriore a rapida sostituzione, disponibile a scala lineare o isometrica
- A richiesta è disponibile una versione con illuminazione manometro

WITH GLYCERINE PRESSURE GAUGE
- Pressure gauge 63mm back entry easy to change, available both with linear and isometric scale
- A lighted version is available on request

CON MANOMETRO DE GLICERINA
- Manometro diametro 63 mm. Ataque posterior de rapida reposicion, disponible en escala linear y isometrica
- Segun demanda, es disponible una version con iluminacion del manometro

CON DISPLAY DIGITALE
- Display digitale con visore LCD retroilluminato
- Modulo digitale disponibile per:
- Visualizzazione **dosaggio**
- Visualizzazione **pressione**
- Visualizzazione **portata**
- Visualizzazione **velocità**
- Visualizzazione **conteggio superficie**
- Visualizzazione **rpm**
- Visualizzazione **contaore**

WITH DIGITAL DISPLAY
- Digital backlit LCD display
- Digital display suitable for:
  - **dosage** visualisation
  - **Pressure** visualisation
  - **Flow rate** visualisation
  - **Speed** visualisation
  - **Area count** visualisation
  - **Rpm** visualisation
  - **Hour timer** visualisation

CON DISPLAY DIGITAL
- Display digital con visor LCD retroiluminado
- Módulo digital disponible para:
  - Visualización **dosaje**
  - Visualización **presión**
  - Visualización **caudal**
  - Visualización **velocidad**
  - Visualización **recuento superficie**
  - Visualización **r.p.m.**
  - Visualización **contador de horas**

CE

SCATOLE COMANDI ELETTRICI
ELECTRICAL CONTROL BOX
CAJA MANDOS ELECTRICO

4663 - 4664

ARAG

COME ORDINARE LE SCATOLE DI COMANDO

HOW TO ORDER THE CONTROL BOX

COMO REALIZAR EL PEDIDO DES CAJAS DE MANDO

SCATOLA DI COMANDO
CONTROL BOX
CAJA DE MANDO

466 - 3 - 5 - 5 - X - X - X

Serie 466

3
Scatola standard
Standard control box
Caja mandos standard

4
Scatola con predisposizione per Pump Protector
Control box with Pump Protector predisposition
Caja mandos con predisposición para Pump Protector

(Funzionamento - Operation - Funcionamiento)

5
Per gruppi con valvole di scarico serie 463 - spostando l'interruttore della valvola generale sulla posizione OFF anche le valvole di sezione vengono automaticamente chiuse

For control units with discharge valves series 463 - with the switch on the main valve in the OFF position also the section valves are automatically closed.

Para grupos de mando con valvula de descarga serie 463 - traslando el interruptor de la valvula general en la posicion OFF tambien las valvulas de seccion se cierran automaticamente.

6
Per gruppi con valvole generali serie 464 e 471 - le singole sezioni sono indipendenti dalla posizione dell'interruttore generale.

For control units with main control valves series 464 and 471 - the single sections are independent from switch position.

Para grupos con valvulas de mando general serie 464 y 471 - las singulas secciones son endependientes de las posiciones del interruptor general.

2 (2 vie • 2 valves • 2 vias)
3 (3 vie • 3 valves • 3 vias)
5 (5 vie • 5 valves • 5 vias)

TIPO MANOMETRO - PRESSURE GAUGE TYPE - TIPO DE MANÓMETRO	
0	Senza manometro / Digiblock Without pressure gauge / Digiblock Sin manómetro / Digiblock
1	0÷10 bar
2	0÷25 bar
3	0÷40 bar
4	0÷60 bar
5	0÷80 bar
6	0÷100 bar
7	0÷100 PSI
8	0÷300 PSI
TIPO DIGIBLOCK - DIGIBLOCK TYPE - TIPO DE DIGIBLOCK	
B	Pressione - Pressure - Presión
K	Velocità - Speed- Velocidad
L	Portata - Output - Caudal
R	RPM
T	Contaore - Time counter - Contador de horas
H	Superficie - Surface - Superficie
LH	Distribuzione istantanea - Instant flow rate - Distribución instantanea

MANOMETRO - PRESSURE GAUGE - MANÓMETRO / DIGIBLOCK	
0	Senza manometro - Without pressure gauge - Sin manómetro
1	Manometro lineare - Linear scale pressure gauge - Manómetro con escala linear
2	Manometro isometrico - Isometric scale pressure gauge - Manómetro con escala isométrica
3	Digiblock

CAVI - CABLES - CABLES	
0	Senza cavi - Without cables - Sin cables
1	Cavo diretto 3 mt. - 3 mt. direct cable - Cable directo 3 mt.
2	Cavo diretto 5 mt. - 5 mt. direct cable - Cable directo 5 mt.
6	Cavo intermedio + cavo finale 3 mt. - Extension cable + 3 mt. end cable - Cable intermedio + cable de integración 3 mt.
7	Cavo intermedio + cavo finale 5 mt. - Extension cable + 5 mt. end cable - Cable intermedio + cable de integración 5 mt.

Accessori - Accessories - Accesorios PAG. 42

4663 - 4664

SCATOLE COMANDI ELETTRICI
ELECTRICAL CONTROL BOX
CAJA MANDOS ELECTRICO

Accessori **Accessories** **Accesorios**

Versione con manometro - Version with manometer - Versión con manómetro

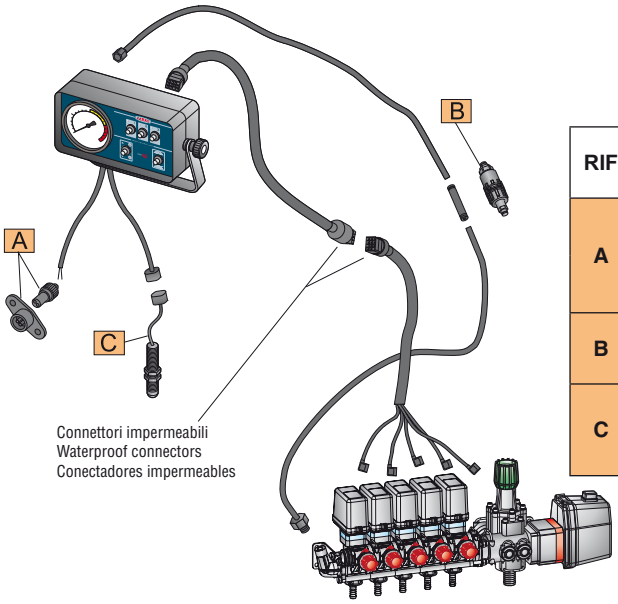

RIF	Descrizione / Description / Descripción	COD.	Tipo Type Tipo	Applicazione Application Aplicación
A	Presa e spina di alimentazione Power supply socket and plug *Pag.49* Clavija de alimentación	**466 111**	2 pin	**Tutti / All Todos**
		466 001	3 pin	**Tutti / All Todos**
B	Kit separatore di liquidi Liquids separator kit *Pag.49* Kit para separación de liquidos	**466 350**	---	**Tutti / All Todos**
C	Pump Protector *Pag.54*	**466 4000.100**	---	Solo per scatole Only for control box Solo para cajas **4664**

Versione con display digitale - Version with digital display - Versión con display digital

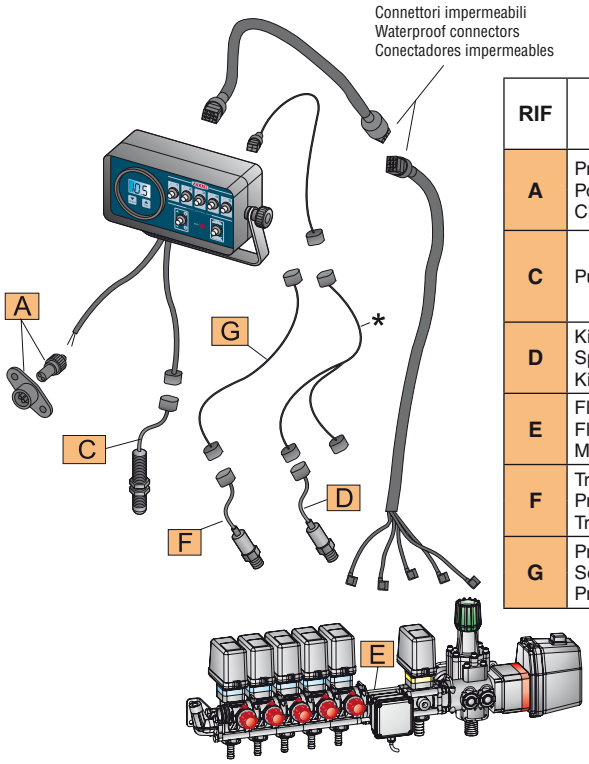

RIF	Descrizione Description Descripción	COD.	Tipo Type Tipo		Applicazione Application Aplicación
A	Presa e spina di alimentazione Power supply socket and plug *Pag.49* Clavija de alimentación	**466 111**	2 pin		**Tutti / All Todos**
		466 001	3 pin		
C	Pump Protector *Pag.54*	**466 4000.100**	---		Solo per scatole Only for cont. box Solo para cajas **4664**
D	Kit rilevatore di velocità Speed sensor kit *Pag.47* Kit detector de velocidad	**467 100.086** **467 100.100**	---		**K - R** **H - LH**
E	Flussometro Flow meter Medidor de caudal	*Vedi da pag.50* *See from page 50* *Ver desde página 50*			**L - LH**
F	Trasduttore di pressione Pressure transducer *Pag.47* Transductor de presión	**466 112.200**	0÷20 bar	0÷290 PSI	**B**
		466 112.500	0÷50 bar	0÷720 PSI	
G	Prolunga per sensori Sensor extension cable *Pag.47* Prolongación para sensores	**466 553.220**	3 mt.		**Tutti / All Todos**
		466 553.230	5 mt.		

* *Solo per versione LH*
Only for LH type
Solo para versión LH

SCATOLE COMANDI ELETTRICI
ELECTRICAL CONTROL BOX
CAJA MANDOS ELECTRICO

4663

Caratteristiche generali

- Modelli a 7 e 9 sezioni d'uscita
- Interruttore comando valvola generale
- Interruttore regolazione pressione
- Interruttore di accensione/spegnimento
- Interruttori protetti con cappuccio in gomma
- Display digitale con visore LCD retroilluminato per la visualizzazione della pressione rilevata mediante trasduttore (non compreso)
- Tensione di alimentazione 12 Vdc
- Indicatori led ad alta luminosità
- Fusibili di protezione autoripristinanti

Features

- Models with 7 or 9 outlet sections
- Main valve control switch
- Pressure control switch
- ON/OFF switch
- Switches protected with rubber cap
- Digital display with backlit LCD screen for pressure value indication as measured by transducer (excluded)
- Power supply 12 Vdc
- High brightness leds
- General protection resettable fuse

Caracteristicas generales:

- Modelos de 7 y 9 secciones de salida
- Interruptor mando valvula general
- Interruptor regulacion presión
- Interruptor de encendido/apagado
- Interruptores protegidos por capucha de goma
- Display digital con visor LCD retroiluminado para la visualización de la presión detectada por medio de transductor (no incluido)
- Tension de alimentacion 12Vdc
- Indicadores LED de mucho brillo
- Fusible general de proteccion restablecible

COD.	vie valves vias
4663 5763B	7
4663 5963B	9

La confezione comprende:
Package includes:
La confección incluye:

1	Scatola di comando Control Box Caja de mando
2	Cavo collegamento valvole lungh. 3 m Valve cable lenght 3 m Cable conexión válvulas long. 3 m
3	Cavo intermedio lungh. 3 m Extention cable lenght 3 m Cable intermedio long. 3 m
4	Cavo sensori lungh. 3 m Cable for sensors lenght 3 m Cable conexión sensores long. 3 m
5	Cavo di alimentazione lungh. 3 m Power supply cable lenght 3 m Cable de alimentación larg. 3 m
	Manuale di istruzioni Manual for use and maintenance Manual para uso y mantenimiento

Accessori:
Optional:
Accessorios:

7	Trasduttore di pressione Pressure transducer Transductor de presion	466112.200 466112.500
	Prolunga per sensori lungh. 3 m Sensor extension cable lenght 3 m Prolongación para sensores long. 3 m	COD. 466553.220
	Prolunga per sensori lungh. 5 m Sensor extension cable lenght 5 m Prolongación para sensores long. 5 m	COD. 466553.230

Da ordinare a parte:
To order separately:
A pedir por separado:

6	Gruppo di comando Control unit Grupo de mando

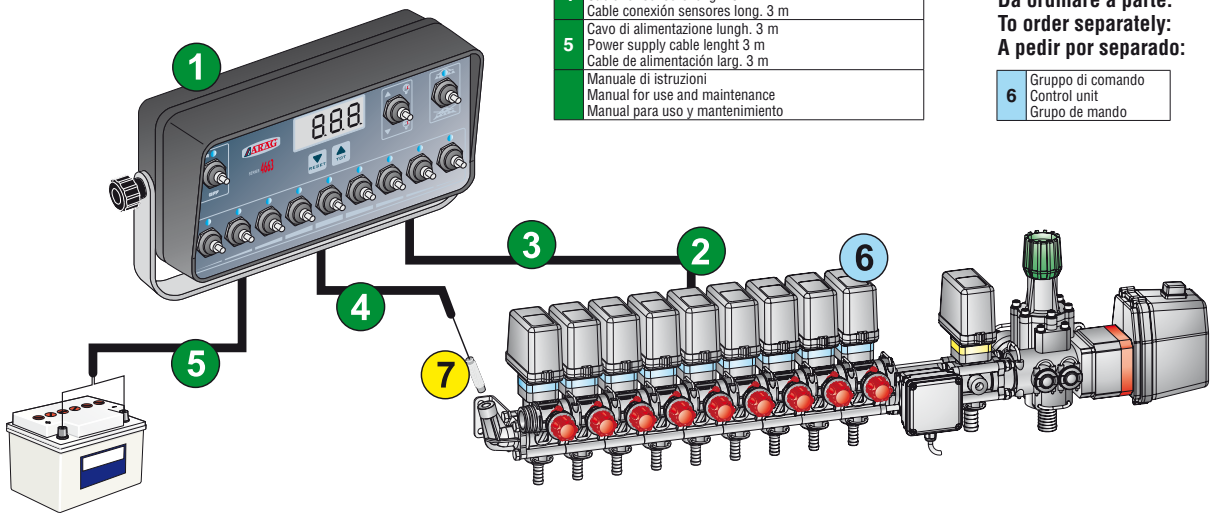

4661

SCATOLE DI COMANDO COMPATTE
COMPACT CONTROL BOXES
CAJAS COMPACTAS DE MANDO

La nuova serie di scatole di comando **4661** si affianca alla serie **4663** a completamento della gamma, per soddisfare le esigenze di ingombri ridotti.
Le scatole di comando **4661** sono affidabili e convenienti, dotate di interruttori di grandi dimensioni, protetti da cappucci in gomma e spie ad alta luminosità.
Sono dotate di un pratico fissaggio con innesto a baionetta e sono disponibili in molteplici versioni.

CARATTERISTICHE GENERALI

- Modelli a 1-2-3-4 sezioni d'uscita
- Possibilità di comando della valvola generale
- Possibilità di regolazione della pressione
- Interruttori di maggiori dimensioni protetti con cappuccio in gomma
- Cavo di connessione lungo 4 metri
- Tensione di alimentazione 12 Vdc
- Indicatori led ad alta luminosità
- Fusibile generale di protezione autoripristinante
- Tenuta contro le infiltrazioni d'acqua
- Possibilità di funzionamento **M** o **P**

The new series **4661** complete the range of Arag control boxes to meet the requirements for reduced overall sizes.
The **4661** control boxes are reliable and cost-effective. They are equipped with rubber-cap protected switches and high brightness leds. Bayonet mounting system. Available in a wide range of versions.

GENERAL FEATURES

- 1-2-3-4 sections
- Possibility of main valve switch
- Possibility of pressure regulating switch
- Big size switches protected with rubber caps
- 4 m. connecting cable
- Power supply: 12 Vdc
- High brightness leds
- Self-resetting main safety fuse
- Water proof seals
- Possibility of **M** or **P** function

La nueva serie de cajas de mando **4661** se une a la serie **4663** para completar la gama, satisfaciendo así las exigencias de reducidos espacios ocupados.
Las cajas de mando **4661** son fiables y convenientes y están dotadas de interruptores de grandes dimensiones, protegidos por capuchones de goma e indicadores de gran luminosidad.
Están dotadas de una práctica fijación con acoplamiento de bayoneta y están disponibles en múltiples versiones.

CARACTERÍSTICAS GENERALES

- Modelos de 1-2-3-4 vias
- Posibilidad de mando de la válvula general
- Posibilidad de regulación de la presión
- Interuptores de majores dimensiones protegidos por capucha de goma
- Cable de conexión de 4 metros de largo
- Tension de alimentacion 12Vdc
- Indicadores LED de mucho brillo
- Fusible general de protección autorrestablecedor
- Estanqueidad contra las filtraciones de agua
- Posibilidad de funcionamiento **M** o **P**

Type	COD.
	4661 5030

Type	COD.
	4661 5100
	4661 5101

Type	COD.
	4661 5200
	4661 5201
ES*	4661 5203

Type	COD.
	4661 5220

Type	COD.
	4661 5210
	4661 5211
ES*	4661 5213
	4661 6210

Type	COD.
	4661 5230
	4661 5231
ES*	4661 5233
	4661 6230

SCATOLE DI COMANDO COMPATTE
COMPACT CONTROL BOXES
CAJAS COMPACTAS DE MANDO

4661

Type	COD.
	4661 5330
	4661 6330

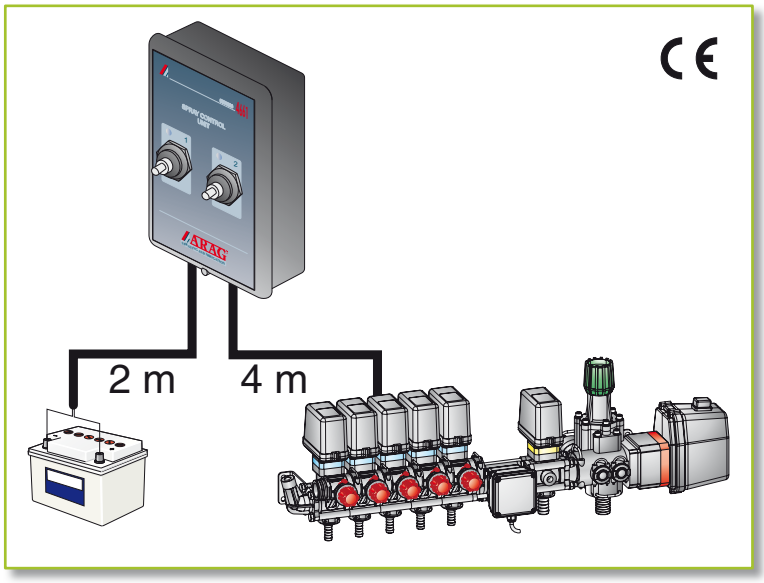

Type	COD.
	4661 5400

Per valvole con motoriduttore
For motorized valves
Para valvulas con motoreductor

Per valvole a solenoide
For solenoid valves
Para valvulas con solenoide

Con cavi ENERGY SAVING per valvole a solenoide
With "ENERGY SAVING" cables for solenoid valves
Con cables ENERGY SAVING para válvulas de solenoide

ENERGY SAVING CONNECTOR *pag.6

COD.	Sezioni Sections Vias	Generale Main valve General	Pressione Pressure Presión	Funz. M Funct. M Func. M	Funz. P Funct. P Func. P
4661 5030	-	•	•	-	-
4661 5100	1	-	-	-	-
4661 5101	1	-	-	•	-
4661 5200	2	-	-	-	-
4661 5201	2	-	-	•	-
4661 5203	2	-	-	•	-
4661 5210	2	•	-	•	-
4661 5211	2	•	-	•	-
4661 5213	2	•	-	•	-
4661 5220	2	-	•	-	-
4661 5230	2	•	•	•	-
4661 5231	2	•	•	•	-
4661 5233	2	•	•	•	-
4661 5330	3	•	•	•	-
4661 5400	4	-	-	-	-
4661 6210	2	•	-	-	•
4661 6230	2	•	•	-	•
4661 6330	3	•	•	-	•

M / P (Funzionamento - Operation - Funcionamiento)

M
spostando l'interruttore della valvola generale sulla posizione OFF anche le valvole di sezione vengono automaticamente chiuse

turning OFF the main switch even the section valves are closed automatically.

traslando el interruptor de la valvula general en la posicion OFF tambien las valvulas de seccion se cierran automaticamente.

P
le singole sezioni sono indipendenti dalla posizione dell'interruttore generale.

the single sections are independent from the main switch position.

las singulas secciones son endependientes de las posiciones del interruptor general.

M	Per gruppi con valvole di scarico serie 463 For control units with discharge valves series 463 Para grupos de mando con valvula de descarga serie 463
P	Per gruppi con valvole generali serie 464 e 471 For control units with main control valves series 464 and 471 Para grupos con valvulas de mando general serie 464 y 471

4667

SCATOLE DI COMANDO IDRAULICHE
HYDRAULIC CONTROL BOXES
CAJAS DE MANDO IDRAULICAS

SCATOLA DI COMANDO IDRAULICA SERIE 4667
- Scatola per il comando del movimento di barre idrauliche tramite valvole oleodinamiche a doppia azione
- Comandi per livellamento, altezza, bloccaggio e 4 o 6 movimenti della barra
- Comando tracciafile visualizzato da led di funzionamento a destra e sinistra
- Alimentazione 12 Vdc

HYDRAULIC CONTROL BOX
- Control box for operating hydraulic booms thanks to double action hydraulic valves
- Levelling, height, locking and 4 or 6 booms motion drives
- Right and left led for row marker
- Power supply 12Vdc

CAJA DE MANDO IDRAULICA SERIE 4667
- Caja de mando del movimiento de las barras idraulicas por medio de valvulas oleodinamicas de doble accion
- Mandos para nivelamiento, altura, bloqueo y 4 o 6 movimientos de la barra
- Mando marcador de espuma visualizado por LED de funcionamiento de derecha y de izquierda
- Alimentacion 12 Vdc

Scatola di comando idraulica
Hydraulic control box
Caja de mando idraulica

COD.	vie valves vias
466 7042	4 + 3
466 7062	6 + 3

CE

Scatola olio con staffa lunga e cavo doppio
Per il fissaggio con le scatole ARAG serie 4662, 4663 e 4664.

Control box with long support and double cable
For assembling with ARAG control boxes Series 4662, 4663 and 4664.

Caja con estribo largo y cable doble
Para el montaje con cajas ARAG Serie 4662, 4663 y 4664.

COD.	vie valves vias
466 7043	4 + 3
466 7063	6 + 3

CE

COME ORDINARE LE SCATOLE DI COMANDO
HOW TO ORDER THE CONTROL BOX
COMO REALIZAR EL PEDIDO DES CAJAS DE MANDO

SCATOLA DI COMANDO / CONTROL BOX / CAJA DE MANDO + CAVI / CABLES / CABLES + OPTIONALS

ACCESSORI / ACCESSORIES / ACCESORIOS

Accessori • Accessories • Accesorios

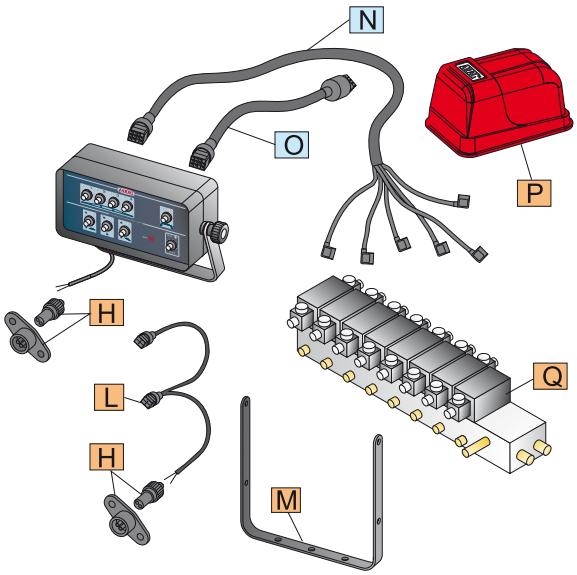

RIF	Descrizione / Description / Descripción	COD.	Vie / Valves / Vias	Tipo / Type / Tipo	
H	Presa e spina di alimentazione Power supply socket and plug *Pag.49* Clavija de alimentación	466 111	---	2 pin	
		466 001	---	3 pin	
L	Cavo di alimentazione per due Two boxes feeding cable Cable de alimentacción para 2 cajas	466 700.080	---		
M	Staffa per 2 scatole 2 boxes support Estribo para 2 cajas	466 700.060	---		
N	Cavo per scatola comandi idraulici Hydraulic control box cable Cable para caja mandos idraulicos	466 7040.100	4+3	5 mt	16.5 feet
		466 7040.110	4+3	10 mt	32.8 feet
		466 7060.100	6+3	5 mt	16.5 feet
		466 7060.110	6+3	10 mt	32.8 feet
O	Prolunga per scatola comandi idraulici Hydraulic control box extension cable Extension para mandos idraulicos	466 700.090	4+3 & 6+3	3 mt	10 feet
P	Tracciafile Foam marker *Pag. 139* Marcador de espuma	520 005C 520 0051C	---	---	
Q	Valvole idrauliche Hydraulic valves *Pag.48* Valvulas idraulicas	---	---	---	

* *Di serie nelle scatole di comando codice 4667043 e 4667063*
Standard on the control boxes code 4667074 and 4667063
Estandar ne las cajas de mando codigo 4667043 y 4667063

SCATOLE DI COMANDO IDRAULICHE
HYDRAULIC CONTROL BOXES
CAJAS DE MANDO IDRAULICAS

4661

Scatola di comando compatta serie 4661

- Scatola per il comando del movimento di barre idrauliche tramite valvole oleodinamiche a doppia azione
- Comandi per livellamento, altezza e due movimenti barra
- Led per segnalazione movimento
- Alimentazione 12 Vdc

Compact hydraulic control box series 4661

- Control box for operating hydraulic booms via double action oil hydraulic valves
- Tilting, height and two boom motion drives
- Motion LEDs
- 12 VDC power supply

Caja compacta de mando hidráulico serie 4661

- Caja para el mando del movimiento de barras hidráulicas por medio de válvulas hidráulicas de doble acción
- Mandos para inclinación, altura y dos movimientos de las barras
- Led para señalización movimiento
- Alimentación de 12 Vcc

CE

COD.
4661 7040

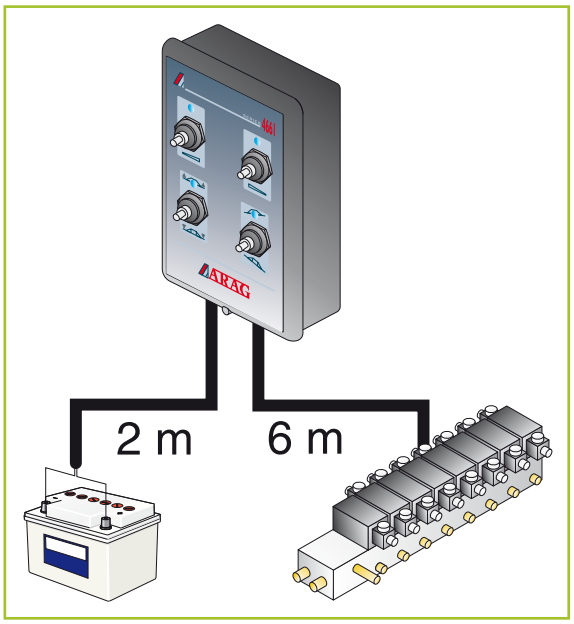

ACCESSORI PER SCATOLE DI COMANDO
ACCESSORIES FOR CONTROL BOXES
ACCESORIOS PARA CAJAS DE MANDO

Trasduttore di pressione
Pressure transducer
Transductor de presion

COD.	Type
466 112.200	0-20 bar / 0-290 PSI
466 112.500	0-50 bar / 0-720 PSI

Kit rilevatore di velocità magnetico
Magnetic speed sensor kit
Kit levamiento velocidad magnético

Lungh. cavo 5 m
Cable lenght 5 m
Long. cable 5 m

COD.
467 100.100

Rilevatore di velocità induttivo
Inductive speed sensor
Sensor inductivo de velocidad

COD.
467 100.086

Lungh. cavo 5 m
Cable lenght 5 m
Long. cable 5 m

Prolunghe
Extension cables
Prolongación

COD.	Descr.	Poli - Poles - Polos
466 553.220	Prolunga per sensori lungh. 3 m Sensor extension cable lenght 3 m Prolongación para sensores long. 3 m	3
466 553.230	Prolunga per sensori lungh. 5 m Sensor extension cable lenght 5 m Prolongación para sensores long. 5 m	3

GRUPPO VALVOLE IDRAULICHE PER BARRE IRRORATRICI
HYDRAULIC VALVES UNIT FOR SPRAYING BOOMS
GRUPO VALVULAS IDRAULICAS PARA BARRAS PULVERISADORAS

Gruppo di elettrovalvole modulari per movimenti idraulici barra

- Gruppi da 3 a 9 funzioni
- Valvola pilota per la messa in scarico
- Valvola di massima pressione
- Elettrovalvole a doppio solenoide
- Possibilità di azionamento manuale
- Attacchi filettati uscita valvole, G¼" maschio
- Attacchi filettati ingresso/uscita gruppo , G ½" maschio
- Assorbimento elettrovalvole 27 W
- Tensione di alimentazione 12 Vdc
- Protezione contro agenti corrosivi
- Possibilità di montaggio di valvole di blocco integrate

Modular electrovalves unit for hydraulic booms

- Units from 3 to 9 functions
- Pilot valve for discharge
- Max. pressure valve
- Double solenoid electrovalves
- Possibility of manual operating
- Threaded valves outlets, G1/4" M
- Threaded inlet and outlet of unit, G1/2"M
- Electrovalve absorption 27W
- Power supply 12 Vdc
- Protection against corrosives
- Possibility of mounting integrated locking valves

Grupos de electrovalvulas modulares para movimientos idraulicos barra

- Grupos desde 3 hasta 9 funciones
- Valvula piloto para la misa en salida
- Valvula de maxima presion
- Electrovalvulas de doble solenoide
- Posibilidad de accionamiento manual
- Ataques filetados salida valvulas G ¼" macho
- Ataques filetados entrada/salida grupo G ½"
- Absorcion electrovalvulas 27 W
- Tension de alimentacion 12 Vdc
- Protecion contra agentes corosivos
- Posibilidad de montaje de valvulas de bloque integradas

COD.	Type	bar	PSI	lt/1'	US GPM
P151 10 764	3 valv. +1 (*)	250	3625	30	8
P151 10 597	4 valv. +1 (*)				
P151 10 696	5 valv. +1 (*)				
P151 10 558	6 valv. +1 (*)				
P151 10 419	7 valv. +1 (*)				
P151 10 765	8 valv. +1 (*)				
P151 10 766	9 valv. +1 (*)				

*= 1, scarico *= 1, outlet *= 1, salida

Connettori per elettrovalvole idrauliche
Sockets for hydraulic electrovalves
Conector para electroválvulas hidráulicas

COD.
ECS0025

Kit valvola di ritegno

Valvole di non ritorno per impedire la perdita di pressione nei pistoni idraulici

- Flangiatura per valvole idruliche Arag
- Facile e rapido montaggio
- Fornito con viti di fissaggio
- Protezione contro agenti corrosivi

Stop Valve Kit

"NO RETURN" valve to avoid pressure failure inside the hydraulic cylinders

- Flanges for Arag hydraulic valves
- Easy and fast assembly
- Supplied with fixing screws
- Protected agains corosives

Kit Valvula Obturadora

Valvula de no retroceso para evitar caidas de presion en los cilindros hidraulicos

- Bridas para valvulas hidraulicas Arag
- Montaje facil y rapido
- Suministrado con tornillos de montaje
- Proteccion contra los agentes corrosivos

COD.	bar	PSI	lt/1'	US GPM
PAM 3 UPAB 1	250	3625	30	8

ACCESSORI PER GRUPPI DI COMANDO ELETTRICI
ACCESSORIES FOR ELECTRIC CONTROL UNITS
ACCESORIOS PARA GRUPOS DE MANDO ELECTRICOS

Prese-spine di alimentazione
Power sockets-plugs
Tomas electricas

COD.	Type
466 111	2 pin

COD.	Type
466 001	3 pin

Cavi e connettori per elettrovalvole
Cables and sockets for electrovalves
Cables y conectores para electroválvulas

COD.	Fili Wires Cables
4652900.140 (1.3 mt)	2
4652900T.140 (1.3 mt)	3

COD.
ECS0015

Spina per presa accendisigari
Lighter connector
Toma de encendedor

COD.
ECS0056

SEPARATORE DI LIQUIDI
LIQUID SEPARATOR
SEPARADOR DE LIQUIDOS

Consente l'uso del manometro in cabina senza la presenza di prodotti chimici. Protegge i manometri dai liquidi corrosivi. L'installazione ed il riempimento con liquido inerte (acqua o glicerina) sono semplicissimi, grazie alla valvola di sfiato compresa nel kit. Possibilità di montaggio sul gruppo valvole o interposto lungo il tubo. Pressione massima 20 Bar.

Allows the pressure gauge to be used in the cab while keeping chemicals out. Protects pressure gauges against corrosive liquids. Very easy to install and fill with inert liquid (water or glycerine), thanks to the breather valve included in the kit. Can also be fitted on the valve unit or along the hose. Maximum pressure 20 bar.

Permite la utilización del manómetro en la cabina sin la presencia de productos químicos. Protege el manómetro de líquidos corrosivos. La instalación y el llenado con líquido inerte (agua o glicerina) son muy simples gracias a la válvula respiradero incluida en el kit. Posibilidad de montaje sobre el grupo de regulación o intercalado a lo largo del tubo. Presión máxima 20 Bar.

PER SCATOLE ARAG
FOR ARAG BOXES
PARA CAJAS ARAG

COD.
466 350

KIT UNIVERSALE
UNIVERSAL KIT
KIT UNIVERSAL

COD.
466 352

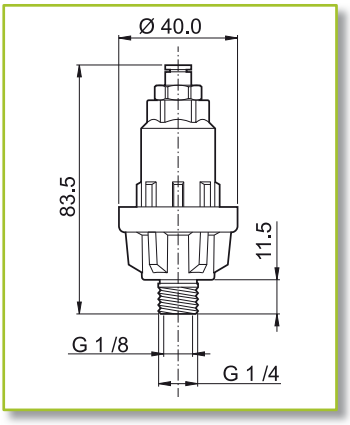

ARAG orion

FLUSSOMETRI
FLOWMETERS
MEDIDORES DE CAUDAL

Flussometro elettromagnetico ORION

Vantaggi
- Assenza di organi meccanici in movimento
- Insensibilità alla densità ed alla viscosità del fluido
- Bassa sensibilità alle turbolenze
- Elevata precisione
- Ridotta manutenzione

Caratteristiche
- Errore tipico 0,5% - MAX 1 % (del fondoscala)
- Pressione di utilizzo fino a 40 bar
- Uscita ad impusi 0-12 Vdc
- Consumo massimo 300 mA
- Emissione di segnale solo in presenza di fluido in movimento
- Disponibile con attacchi filettati o flangiati
- Attacchi filettati in nylon rinforzato con fibra di vetro (20 bar) o ottone (40 bar)
- Parti a contatto con il fluido in polipropilene e acciaio INOX 316

ORION electro-magnetic flow meter

Advantages
- No mechanical moving parts inside the pipe
- Performances independent from fluid density and viscosity
- Low sensitivity to turbulence
- High precision
- Low maintenance

Characteristics
- Typical error: 0,5% - MAX 1% (full scale)
- Working pressure: up to 40 bar
- Pulse output: 0-12 Vdc
- Max consumption: 300 mA
- Output only by flowing fluid
- Available c/w threaded or flanged fittings
- Threaded fittings in fyber glass reinforced Nylon (20 bar) or brass (40 bar)
- Parts in contact with fluid made of polypropylene and Stainless Steel 316

Medidor de caudal electro-magnetico ORION

Ventajas
- Sin elementos mecanicos en movimiento
- Funcionamiento independiente de la densidad y de la viscosidad del fluido
- Baja sensibilidad a las turbulencias
- Elevada precision

Caracteristicas
- Error tipico 0,5% - MAX 1% (plena escala)
- Presion de trabajo hasta 40 bar
- Salida a impulsos 0-12 Vdc
- Consumo maximo 300 mA
- Transmision de la señal solo en presencia de fluido en movimiento
- Disponible con conexiones de rosca o de brida
- Conexiones de rosca en Nylon refuerzadas con fibra de vidrio (20 bar) o en latón (40 bar)
- Componentes en contacto con el fluido en polipropileno y acero INOX 316

CE

COD.	lt/1'	US GPM	bar	PSI	Passaggi interni / Internal passages / Pasos internos mm	Impulsi / Pulses / Pulsos pls/l	pls/GAL	Per valvole / For valves / Para válvulas
4621AA00000	0,5÷10	0.13÷2.6	40	580	5	6000	22710	series 463
4621AA10000	1÷20	0.3÷5	40	580	7	3000	11355	
4621AA20000	2,5÷50	0.6÷13	40	580	10	1200	4542	
4621AA30000	5÷100	1.3÷26	40	580	14	600	2271	
4621AA40000	10÷200	2.6÷53	40	580	18,5	300	1135	
4622AA40000	10÷200	2.6÷53	20	290	18,5	300	1135	series 473
4622AA50000	20÷400	5÷106	20	290	28	150	568	
4622AA60000	30÷600	8÷158	20	290	28	100	378	

COD.	lt/1'	US GPM	bar	PSI	F BSP	Passaggi interni / Internal passages / Pasos internos mm	Impulsi / Pulses / Pulsos pls/l	pls/GAL
4621AA01313	0,5÷10	0.13÷2.6	20	290	G 3/4	5	6000	22710
4621AA03333	0,5÷10	0.13÷2.6	40	580	G 3/4	5	6000	22710
4621AA11313	1÷20	0.3÷5	20	290	G 3/4	7	3000	11355
4621AA13333	1÷20	0.3÷5	40	580	G 3/4	7	3000	11355
4621AA21313	2,5÷50	0.6÷13	20	290	G 3/4	10	1200	4542
4621AA23333	2,5÷50	0.6÷13	40	580	G 3/4	10	1200	4542
4621AA31414	5÷100	1.3÷26	20	290	G 1	14	600	2271
4621AA33434	5÷100	1.3÷26	40	580	G 1	14	600	2271
4621AA41414	10÷200	2.6÷53	20	290	G 1	18,5	300	1135
4621AA43434	10÷200	2.6÷53	40	580	G 1	18,5	300	1135
4621AA41515	10÷200	2.6÷53	20	290	G 1 1/4	18,5	300	1135
4622AA51515	20÷400	5÷106	20	290	G 1 1/4	28	150	568
4622AA51616	20÷400	5÷106	20	290	G 1 1/2	28	150	568
4622AA61616	30÷600	8÷158	20	290	G 1 1/2	28	100	378
4622AA61717	30÷600	8÷158	20	290	G 2	28	100	378

Cavo di alimentazione
Feeding cable
Cable de alimentación

COD.	Poli / Poles / Polos	mt	per / for / para
4621AA10000.100	3	3	ORION

FLUSSOMETRI
FLOWMETERS
MEDIDORES DE CAUDAL

orion VISUAL FLOW

ARAG

Flussometro elettromagnetico ORION VISUAL FLOW

Vantaggi
- Assenza di organi meccanici in movimento
- Insensibilità alla densità ed alla viscosità del fluido
- Bassa sensibilità alle turbolenze
- Elevata precisione
- Ridotta manutenzione

Caratteristiche
- Visualizzazione istantanea della portata
- Visualizzazione liquido erogato o caricato in cisterna
- Impostazione della quantità di liquido da caricare in cisterna
- Azzeramento del totalizzatore del liquido erogato
- Unità di misura in litri o US Gallons
- Errore tipico 0,5% - MAX 1 % (del fondoscala)
- Pressione di utilizzo fino a 40 bar
- Uscita ad impusi 0-12 Vdc
- Consumo massimo 300 mA
- Emissione di segnale solo in presenza di fluido in movimento
- Disponibile con attacchi filettati in nylon rinforzato con fibra di vetro (20 bar) o ottone (40 bar)
- Parti a contatto con il fluido in polipropilene e acciaio INOX 316

ORION VISUAL FLOW electro-magnetic flow meter

Advantages
- No mechanical moving parts inside the pipe
- Performances independent from fluid density and viscosity
- Low sensitivity to turbulence
- High precision
- Low maintenance

Characteristics
- Instant flow display
- Total delivered (or filled) quantity display
- Set-up quantity to be filled
- Re-set total delivered quantity
- Unit of measure: litres or US Gallons
- Typical error: 0,5% - MAX 1% (full scale)
- Working pressure: up to 40 bar
- Pulse output: 0-12 Vdc
- Max consumption: 300 mA
- Output only by flowing fluid
- Available c/w threaded fittings in fyber glass reinforced Nylon (20 bar) or brass (40 bar)
- Parts in contact with fluid made of polypropylene and Stainless Steel 316

Medidor de caudal electro-magnetico ORION VISUAL FLOW

Ventajas
- Sin elementos mecanicos en movimiento
- Funcionamiento independiente de la densidad y de la viscosidad del fluido
- Baja sensibilidad a las turbulencias
- Elevada precision
- Reducido mantenimiento

Caracteristicas
- Visualización instantánea del caudal
- Visualización del líquido pulverizado o cargado al tanque
- Ingreso de la cantidad de líquido a cargar en el tanque
- Puesta a cero del totalizador del líquido pulverizado
- Unidad de medida en litros o galones
- Error tipico 0,5% - MAX 1% (plena escala)
- Presion de trabajo hasta 40 bar
- Salida a impulsos 0-12 Vdc
- Consumo maximo 300 mA
- Transmision de la señal solo en presencia de fluido en movimiento
- Disponible con conexiones de rosca en Nylon refuerzadas con fibra de vidrio (20 bar) o en latón (40 bar)
- Componentes en contacto con el fluido en polipropileno y acero INOX 316

CE

ENAMA
COMPONENTE CERTIFICATO
42C • 002

COD.	lt/1'	US GPM	bar	PSI	F BSP	Passaggi interni Internal passages Pasos internos mm	Impulsi Pulses Pulsos pls/l	pls/GAL
4621BA01313	0,5÷10	0.13÷2.6	20	290	G 3/4	5	6000	22710
4621BA03333	0,5÷10	0.13÷2.6	40	580	G 3/4	5	6000	22710
4621BA11313	1÷20	0.3÷5	20	290	G 3/4	7	3000	11355
4621BA13333	1÷20	0.3÷5	40	580	G 3/4	7	3000	11355
4621BA21313	2,5÷50	0.6÷13	20	290	G 3/4	10	1200	4542
4621BA23333	2,5÷50	0.6÷13	40	580	G 3/4	10	1200	4542
4621BA31414	5÷100	1.3÷26	20	290	G 1	14	600	2271
4621BA33434	5÷100	1.3÷26	40	580	G 1	14	600	2271
4621BA41414	10÷200	2.6÷53	20	290	G 1	18,5	300	1135
4621BA43434	10÷200	2.6÷53	40	580	G 1	18,5	300	1135
4621BA41515	10÷200	2.6÷53	20	290	G 1 1/4	18,5	300	1135
4622BA51616	20÷400	5÷106	20	290	G 1 1/2	28	150	568
4622BA61616	30÷600	8÷158	20	290	G 1 1/2	28	100	378
4622BA61717	30÷600	8÷158	20	290	G 2	28	100	378

Cavo di alimentazione
Feeding cable
Cable de alimentación

COD.	Poli Poles Polos	mt	per for para
4622BA50000.100	4	3	VISUAL FLOW

FLUSSOMETRI
FLOWMETERS
MEDIDORES DE CAUDAL

Flussometro filettato G 1 ¼
Passaggi interni 1”

1 ¼” BSP threaded flowmeter
1” internal passages

Medidor de caudal roscado G 1 ¼
Paso interno 1”

COD.	lt/1’	US GPM	bar	PSI	ERR %
4623904.900	10÷200	2.6÷53	20	290	±3

Flussometro con flange per valvole serie 463
Passaggi interni 1”

Flowmeter with series 463 valves adapters
1” internal passages

Medidor de caudal con brida para valvulas serie 463
Paso interno 1”

COD.	lt/1’	US GPM	bar	PSI	ERR %
4624001.900	10÷200	2.6÷53	20	290	±3

Sensori per flussometro

COD. 462400.014

Flowmeter sensors

COD. 462400.015

Sensores para medidor de caudal

Schermato
Shielded
Blindado

COD. 462400.016

Schermato
Shielded
Blindado

COD. 462400.017

Flussometro ispezionabile filettato G 1 ¼
Passaggi interni 1”

1 ¼” BSP threaded easy to access flowmeter
1” internal passages

Medidor de caudal inspeccionable roscado G 1 ¼
Paso interno 1”

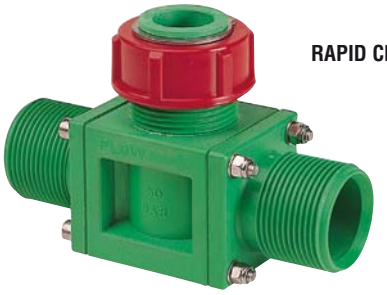

RAPID CHECK

COD.	lt/1’	US GPM	bar	PSI	ERR %
4623811	3÷40	0.5÷11	50	725	±3
4623812	10÷200	2.6÷53	50	725	±3

Flussometro ispezionabile con flange per valvole serie 463
Passaggi interni 1”

Easy to access flowmeter with series 463 valves adapters
1” internal passages

Medidor de caudal inspeccionable y brida para valvulas serie 463
Paso interno 1”

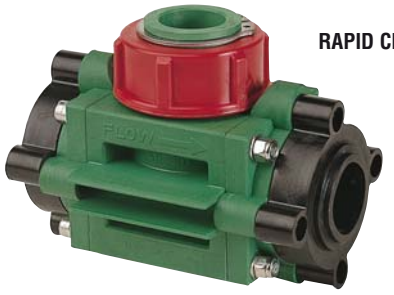

RAPID CHECK

COD.	lt/1’	US GPM	bar	PSI	ERR %
4623861	3÷40	0.5÷11	50	725	±3
4623862	10÷200	2.6÷53	50	725	±3

Sensori per RAPID CHECK

COD. 462380.014

RAPID CHECK sensors

COD. 462380.015

Sensores para RAPID CHECK

Schermato
Shielded
Blindado

COD. 462380.016

Schermato
Shielded
Blindado

COD. 462380.017

SISTEMI DI RIEMPIMENTO
FILLING SYSTEMS
SISTEMAS DE LLENAMIENTO

Sistema di riempimento cisterna trasportabile

- Arresto automatico valvola al raggiungimento della quantità impostata
- Flussometro Orion da 20 a 600 l/min
- Display retroilluminato
- Valvola elettrica con sfera in acciaio inox
- Attacchi fililettati da 2” maschio
- Supporto con maniglia per trasporto
- Cavo di alimentazione lunghezza 10 metri
- Tensione di alimentazione 12 Vdc

Filling system for tank trailers

- Automatic valve stop once set quantity has been reached
- Orion flow-meter from 20 to 600 l/min
- Backlit display
- Solenoid valve with stainless steel ball
- 2” threaded male connectors
- Support with transport handle
- 10 m power cable
- Power supply: 12 VDC

Sistema de carga cisterna transportable

- Parada automática válvula al alcanzar la cantidad programada
- Medidor de caudal Orion de 20 a 600 l/min.
- Display retroiluminado
- Válvula eléctrica con bola de acero inox
- Tomas roscadas de 2” macho
- Soporte con manija para el transporte
- Cable de alimentación, longitud 10 metros
- Tensión de alimentación 12 Vcc

COD.	Flow (l/min)
4622BA001	30 ÷ 600
4622BA002	20 ÷ 400

Alimentatore 12 Vdc multitensione (110÷240 Vac) per sistema di caricamento

12 Vdc universal power supply (input 110÷240 Vac) for filling system

Alimentador universal de 12Vdc (110÷240 Vac) para sistema de carga cisterna

COD.
467 006

PUMP PROTECTOR

ALLARME ROTTURA MEMBRANA POMPA
PUMP DIAPHRAGM BREAKING ALARM
ALARMA DE ROTURA MEMBRANA BOMBA

PUMP PROTECTOR è un innovativo segnalatore, dotato di un sensore di nuova concezione e di un visualizzatore da montare all'interno dell'abitacolo del trattore. Il sistema è in grado di percepire la presenza di acqua nell'olio della pompa, situazione tipica causata dalla rottura della membrana, e lanciare un allarme visivo e acustico per avvertire l'utilizzatore della situazione di pericolo, evitando così ulteriori danni alla pompa.
Oltre a questo, posizionando correttamente il sensore nella vaschetta dell'olio, viene segnalato anche il raggiungimento del livello minimo.

CARATTERISTICHE GENERALI
- Alimentazione dalla batteria del trattore (12Vdc)
- Consumo ridotto
- Sensore incluso nella confezione
- Tenuta contro le infiltrazioni d'acqua
- Cavo di alimentazione lunghezza 2 m.
- Cavo sensore lunghezza 2 m + 2 m.
- Fissaggio a baionetta

PUMP PROTECTOR is an innovative alarm equipped with a new concept sensor and a display to be fixed inside the cabin. The system detects the presence of water in the pump oil reservoir in case of diaphragm breaking, warning the user of the hazard with a visual and acoustic alarm, thus avoiding further damage of the pump.
Moreover the system can also be used as a minimum level indicator.

GENERAL FEATURES
- Powered by the tractor battery (12Vdc)
- Low consumption
- Sensor included
- Water proof seals
- Power supply cable lenght 2 m.
- Sensor cable lenght 2 m + 2 m.
- Bayonet mounting system

PUMP PROTECTOR es un innovador indicador, dotado de un sensor de nueva concepción y de un visualizador montado en el interior de la cabina del tractor.
El sistema es capaz de percibir la presencia de agua en el aceite de la bomba, situación típica causada por la ruptura de la membrana y lanzar una alarma visual y sonora para advertir de la situación de peligro, evitando así ulteriores daños a la bomba.
Además situando correctamente el sensor en el Vaso de aceite, también mide el nivel mínimo de este.

CARACTERÍSTICAS GENERALES
- Alimentación de la batería del tractor (12 Vdc)
- Consumo reducido
- Sensor incluido en el paquete
- Estanqueidad al agua
- Cable de alimentación larg. 2 m.
- Cable para sensor larg. 2 m + 2 m.
- Fijación con acoplamiento de bayoneta

COD.
467 005

** Serbatoio olio non compreso*
Oil tank not included
Tanque de aceite no incluido

Pump Protector

COD.
466 4000.100

Sensore da applicare sul serbatoio olio della pompa, per rilevare sia il livello minimo dell'olio nella pompa che la presenza di acqua nell'olio, causata dalla rottura della membrana pompa. In questi casi il sensore invia un segnale alla scatola di comando o al computer che avvertirà acusticamente e visivamente del problema.

Sensor to be applied to the pump oil tank for detecting both the minimum oil level and the presence of water in the oil, caused by breakage of the pump diaphragm. In these cases the sensor sends a signal to the control box or to the computer, which will emit an alarm sound and give a visual warning or the problem.

Sensor a aplicar en el depósito del aceite de la bomba para detectar tanto el nivel mínimo del aceite en la bomba como la presencia de agua en el aceite, ocasionada por la rotura de la membrana de la bomba. En estos casos el sensor envía una señal a la caja de control o al ordenador, que advertirá acústica y visualmente del problema.

** Serbatoio olio non compreso - Oil tank not included - Tanque de aceite no incluido*