# PORTAGETTI, TESTINE E UGELLI
## NOZZLE HOLDER, CAPS AND NOZZLE TIPS
## PORTABOQUILLAS, TUERCAS Y BOQUILLAS

Un'ampia possibilità di scelta e di combinazioni, per equipaggiare la barra da diserbo a seconda delle colture e dei trattamenti che su di esse si andranno di volta in volta ad effettuare. Questi componenti, soggetti in modo particolare al contatto con i prodotti chimici, sono costruiti con materiali ormai largamente sperimentati, che ne garantiscono prestazioni sempre efficienti e sicure. Vale la pena sottolineare ancora una volta che per il mantenimento di tali prestazioni, non si debbono mai tralasciare le operazioni di manutenzione e di pulizia al termine di ogni trattamento.

A wide range of choice and combinations to equip the sprayer boom based on the crop and treatments required. These parts, which come in frequent contact with the chemical products, are made from widely tested materials, guaranteeing efficient and safe performances. It is important to recall that to maintain such performance levels, always carry out maintenance and clean the parts after each treatment.

Una amplia posibilidad de elección y de combinaciones, para equipar la barra de herbicidas en función de los cultivos y de los tratamientos que se deberán efectuar con la misma. estos componentes, sujetos de modo especial al contacto con productos químicos, están realizados con materiales experimentados, que garantizan prestaciones siempre eficientes y seguras. Cabe subrayar una vez más que para preservar dichas prestaciones, no se deben olvidar las operaciones de mantenimiento y de limpieza al final de cada tratamiento.

# INTRODUZIONE
## INTRODUCTION
## INTRODUCCION

### I PORTAGETTI ARAG
- Corpo in Nylon ad alta resistenza
- Membrana in EPDM, o in Viton®
- Valvola antigoccia tarata a 0,5 bar (a richiesta 0,3 - 0,9 - 1,4 - 1,8 bar)

### LE TESTINE ATTACCO RAPIDO
- Disponibili in una vasta gamma di colori
- Guarnizioni interne in EPDM, a richiesta in Viton®

### ARAG NOZZLE HOLDER
- High-strength nylon body
- EPDM diaphragm or Viton®
- Check valve calibrated to 0.5 bar (0.3 - 0.9 - 1.4 - 1.8 bar on request)

### QUICK-FITTING CAPS
- Available in a wide rage of colours
- EPDM internal gaskets, Viton® on request

### LOS PORTABOQUILLAS ARAG
- Cuerpo de Nylon de elevada resistencia
- Membrana de EPDM o Viton®
- Válvula antigota tarada a 0,5 bar (a pedido 0,3 - 0,9 - 1,4 - 1,8 bar)

### LOS CABEZALES DE ACOPLAMIENTO RAPIDO
- Disponibles en una amplia gama de colores
- Juntas internas de EPDM, a pedido de Viton®

**Come ordinare**
**How to order**
**Cómo realizar el pedido**

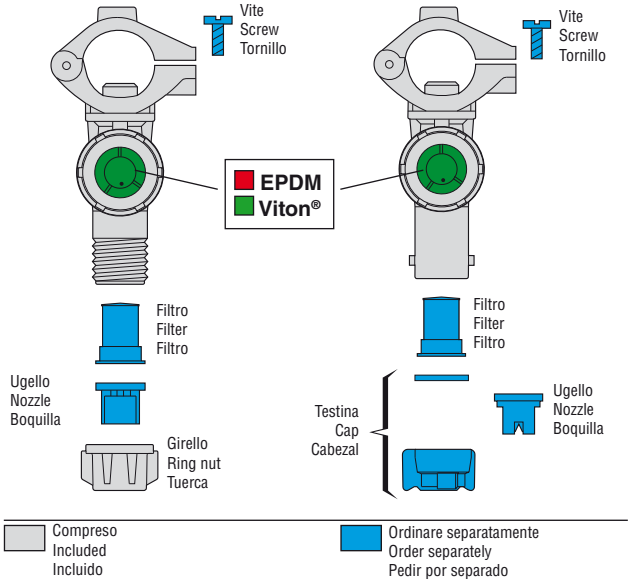


# STRUMENTI
## INSTRUMENTS
## INSTRUMENTOS

### Caraffa per controllo ugelli
- Indispensabile per il controllo delle irroratrici
- Controllo portata l/min.
- Abaco per il controllo rapido dei l/ha.
- Regolo comparativo prestazioni ugelli
- Fabbricato in polipropilene ad elevata resistenza

### Nozzle check
- Indispensable to control spraying machines
- L/min. flow control
- L/ha quick control abacus
- Nozzle performance comparative ruler
- Built from high-strength polypropylene

### Bombona control boquillas
- Indispensable para el control de los hidropulverizadores
- Comprobación caudal l/min.
- Abaco para el rápido control de L/ha.
- Regla comparativa de las características de las boquillas
- Fabricado en polipropileno de elevada resistencia

| COD. |
|---|
| 925 101 |

### Calibratore
- Misura in modo indipendente e veloce la portata dei singoli ugelli
- Fornito con un adattatore per diversi tipi di testine

### Gauge
- Fast and independent measurement of single nozzle flow rate
- Supplied with one adapter for different types of caps

### Calibrador
- Mide de modo independiente y rápido el caudal de cada boquilla
- Se suministra con un adaptador para diferentes tipos de cabezales

| COD. |
|---|
| 429 000 |

### Carta idro-sensibile
### Water-sensitive paper
### Papel reactiva

| COD. | |
|---|---|
| 429 050 | 50 |

Strisce di carta reagente, che diventano blu a contatto con l'acqua. Perfette per valutare la penetrazione, la copertura e la distribuzione del prodotto chimico sulla coltura. Confezione unitaria da 50 strisce.

Strips of water-sensitive paper with special coating, which turns blue upon contact with water. Perfect for checking penetration, coverage and distribution of the chemical product on the crop. 50 pcs collector-strip each.

Tiras de papel reactivas que se ponen azulas en contacto con el agua. Perfectas para valutar la penetracion, la cobertura y la distribucion del producto quimico sobre el cultivo. Suministrado en paquetes de 50 tiras.

# PORTAGETTI
## NOZZLE HOLDER
## PORTABOQUILLAS

# 400

ARAG

**Portagetto per diserbo a cavallotto con attacco rapido (senza testina)**
**Clamp type nozzle holder with quick coupling (cap not included)**
**Portaboquillas herbicidas con abrazadera y acoplamiento rápido (sin cabezal)**

| COD. | D | F (mm) | |
|---|---|---|---|
| 400 220 | 20 mm | 7 | 10 |
| 400 230 | 1/2” | 7 | |
| 400 240 | 1/2” | 10 | |
| 400 250 | 3/4” | 10 | |
| 400 260 | 1” | 10 | |

20 bar 290 PSI

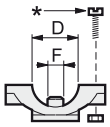


* Kit vite (pagina 159)
Screw kit (page 159)
Kit tornillo (pagina 159)

1

**Portagetto per diserbo a cavallotto con testina filettata G 3/8**
**Clamp type nozzle holder with 3/8” BSP threaded cap**
**Portaboquillas herbicidas con abrazadera y cabezal roscado G 3/8**

| COD. | D | F (mm) | |
|---|---|---|---|
| 400 020 | 20 mm | 7 | 10 |
| 400 030 | 1/2” | 7 | |
| 400 040 | 1/2” | 10 | |
| 400 050 | 3/4” | 10 | |
| 400 060 | 1” | 10 | |

20 bar 290 PSI

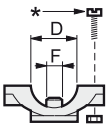


* Kit vite (pagina 159)
Screw kit (page 159)
Kit tornillo (pagina 159)

1

**Portagetto per diserbo a cavallotto snodato con attacco rapido (senza testina)**
**Hinged clamp type nozzle holder with quick coupling (cap not included)**
**Portaboquillas herbicidas con abrazadera articulada y acoplamiento rápido (sin cabezal)**

| COD. | D | F (mm) | |
|---|---|---|---|
| 400 720 | 20 mm | 7 | 10 |
| 400 75A5 | 25 mm | 10 | |
| 400 730 | 1/2” | 7 | |
| 400 740 | 1/2” | 10 | |
| 400 750 | 3/4” | 10 | |
| 400 760 | 1” | 10 | |

20 bar 290 PSI

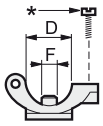


* Kit vite (pagina 159)
Screw kit (page 159)
Kit tornillo (pagina 159)

2

**Portagetto per diserbo a cavallotto snodato con testina filettata G 3/8**
**Hinged clamp type nozzle holder with 3/8” BSP threaded cap**
**Portaboquillas herbicidas con abrazadera articulada y cabezal roscado G 3/8**

| COD. | D | F (mm) | |
|---|---|---|---|
| 400 520 | 20 mm | 7 | 10 |
| 400 55A5 | 25 mm | 10 | |
| 400 530 | 1/2” | 7 | |
| 400 540 | 1/2” | 10 | |
| 400 550 | 3/4” | 10 | |
| 400 560 | 1” | 10 | |

20 bar 290 PSI

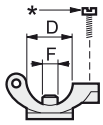


* Kit vite (pagina 159)
Screw kit (page 159)
Kit tornillo (pagina 159)

2

### Come ordinare i kit vite
Ogni portagetto deve essere fissato mediante uno o due appositi kit vite da ordinarsi a parte. Fate riferimento ai riquadri dei singoli prodotti per sapere quale kit vite ordinare.

### How to order the screw kit
Each nozzle holder must be fixed using one or two screw kits to be ordered separately. Please refer to the individual product boxes for information about which screw kit to order.

### Como ordenar el kit tornillos
Todos los portaboquillas deben ser fijados por medio de uno o dos kits tornillo adecuados, cuyo pedido deberá realizarse aparte. Consultar los recuadros de los productos individuales para saber qué kit tornillo solicitar.

| Tipo / Type / Tipo | COD. | | Q.TÀ DA ORDINARE / Q.TY TO BE ORDERED / CANTITAD DE PEDIR |
|---|---|---|---|
| 1 | 400 100 | Zinc. / Galv. | 2 |
| | 400 101 | INOX / Stain. Steel | |

| Tipo / Type / Tipo | COD. | | Q.TÀ DA ORDINARE / Q.TY TO BE ORDERED / CANTITAD DE PEDIR |
|---|---|---|---|
| 2 | V2B25F | INOX / Stain. Steel | 1 |

| Tipo / Type / Tipo | COD. | | Q.TÀ DA ORDINARE / Q.TY TO BE ORDERED / CANTITAD DE PEDIR |
|---|---|---|---|
| 3 | 400 101 | INOX / Stain. Steel | 1 |

# PORTAGETTI
## NOZZLE HOLDER
## PORTABOQUILLAS

**Portagetto per diserbo a cavallotto con antigoccia a membrana e attacco rapido (senza testina)**
**Clamp type nozzle holder with diaphragm check valve and quick coupling (cap not included)**
**Portaboquillas herbicidas con abrazadera con antigota de membrana y acoplamiento rápido (sin cabezal)**

| COD. EPDM | COD. Viton® | D | F (mm) | |
|---|---|---|---|---|
| 402 225 | 402 225V | 20 mm | 7 | 10 |
| 402 235 | 402 235V | 1/2” | 7 | |
| 402 245 | 402 245V | 1/2” | 10 | |
| 402 255 | 402 255V | 3/4” | 10 | |
| 402 265 | 402 265V | 1” | 10 | |

| COD. | Type | |
|---|---|---|
| 005860.036 | EPDM | *Membrana di ricambio Spare diaphragm Membrana de repuesto* |
| 005865.036 | Viton® | |

20 bar 290 PSI

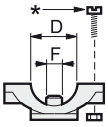


* Kit vite (pagina 159)
Screw kit (page 159)
Kit tornillo (pagina 159)

1

**Portagetto per diserbo a cavallotto con antigoccia a membrana e testina filettata G 3/8**
**Clamp type nozzle holder with diaphragm check valve and 3/8” BSP threaded cap**
**Portaboquillas herbicidas con abrazadera con antigota de membrana y cabezal roscado G 3/8**

| COD. EPDM | COD. Viton® | D | F (mm) | |
|---|---|---|---|---|
| 402 025 | 402 025V | 20 mm | 7 | 10 |
| 402 035 | 402 035V | 1/2” | 7 | |
| 402 045 | 402 045V | 1/2” | 10 | |
| 402 055 | 402 055V | 3/4” | 10 | |
| 402 065 | 402 065V | 1” | 10 | |

| COD. | Type | |
|---|---|---|
| 005860.036 | EPDM | *Membrana di ricambio Spare diaphragm Membrana de repuesto* |
| 005865.036 | Viton® | |

20 bar 290 PSI

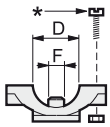


* Kit vite (pagina 159)
Screw kit (page 159)
Kit tornillo (pagina 159)

1

**Portagetto per diserbo a cavallotto snodato con antigoccia a membrana e attacco rapido (senza testina)**
**Hinged clamp type nozzle holder with diaphragm check valve and quick coupling (cap not included)**
**Portaboquillas herbicidas con abrazadera articulada y antigota de membrana y acoplamiento rápido (sin cabezal)**

| COD. EPDM | COD. Viton® | D | F (mm) | |
|---|---|---|---|---|
| 402 7151 | 402 7151V | 19 mm | 10 | 10 |
| 402 725 | 402 725V | 20 mm | 7 | |
| 402 75A5 | 402 75A5V | 25 mm | 10 | |
| 402 735 | 402 735V | 1/2” | 7 | |
| 402 745 | 402 745V | 1/2” | 10 | |
| 402 755 | 402 755V | 3/4” | 10 | |
| 402 765 | 402 765V | 1” | 10 | |

| COD. | Type | |
|---|---|---|
| 005860.036 | EPDM | *Membrana di ricambio Spare diaphragm Membrana de repuesto* |
| 005865.036 | Viton® | |

20 bar 290 PSI

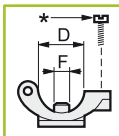


* Kit vite (pagina 159)
Screw kit (page 159)
Kit tornillo (pagina 159)

2

**Portagetto per diserbo a cavallotto snodato con antigoccia a membrana e testina filettata G 3/8**
**Hinged clamp type nozzle holder with diaphragm check valve and 3/8” BSP threaded cap**
**Portaboquillas herbicidas con abrazadera articulada y antigota de membrana y cabezal roscado G 3/8**

| COD. EPDM | COD. Viton® | D | F (mm) | |
|---|---|---|---|---|
| 402 525 | 402 525V | 20 mm | 7 | 10 |
| 402 55A5 | 402 55A5V | 25 mm | 10 | |
| 402 535 | 402 535V | 1/2” | 7 | |
| 402 545 | 402 545V | 1/2” | 10 | |
| 402 555 | 402 555V | 3/4” | 10 | |
| 402 565 | 402 565V | 1” | 10 | |

| COD. | Type | |
|---|---|---|
| 005860.036 | EPDM | *Membrana di ricambio Spare diaphragm Membrana de repuesto* |
| 005865.036 | Viton® | |

20 bar 290 PSI

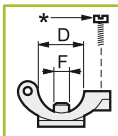


* Kit vite (pagina 159)
Screw kit (page 159)
Kit tornillo (pagina 159)

2

# PORTAGETTI
## NOZZLE HOLDER
## PORTABOQUILLAS

**Portagetto con attacco rapido per montaggio laterale**
Portagetto con attacco rapido e antigoccia a membrana
- Pressione massima di utilizzo 20 bar
- Disponibile con guarnizioni in EPDM o Viton®
- Testine da ordinare separatamente

**Quick fitting nozzle holder side connection**
Quick fitting nozzle holder with diaphragm check valve
- maximum operating pressure 20 bar (290 PSI)
- Available with EPDM or Viton® gaskets
- Caps to be ordered separately

**Portaboquilla acople rapido montaje lateral**
Portaboquilla de acople radipo con antigota de membrana
- Max presion de funcionamiento 20 bar
- Disponible con juntas en EPDM o Viton®
- Portaboquillas a pedir por separado

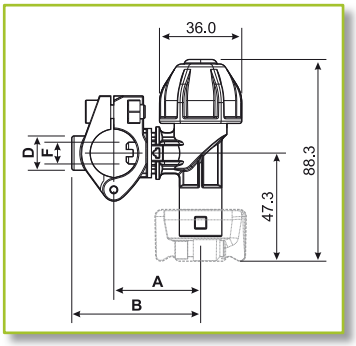


| COD. EPDM | COD. Viton® | D | F (mm) | A (mm) | B (mm) | |
|---|---|---|---|---|---|---|
| 4063 745 | 4063 745V | 1/2" | 10 | 38.0 | 56.3 | 10 |
| 4063 755 | 4063 755V | 3/4" | 10 | 43.5 | 66.5 | 10 |
| 4063 765 | 4063 765V | 1" | 10 | 43.5 | 69.0 | 10 |

20 bar 290 PSI

Kit vite (pagina 159)
Screw kit (page 159)
Kit tornillo (pagina 159)
3

**Portagetto per diserbo filettato con antigoccia a membrana e attacco rapido (senza testina)**
**Threaded nozzle holder with diaphragm check valve and quick coupling (cap not included)**
**Portaboquillas herbicidas roscado con antigota de membrana y acoplamiento rápido (sin cabezal)**

20 bar 290 PSI

| COD. EPDM | COD. Viton® | D | |
|---|---|---|---|
| 402 275 | 402 275V | G 1/4M *(BSP)* | 10 |
| 402 285 | 402 285V | G 3/8F *(BSP)* | |
| 402 295 | 402 295V | 11/16" UNF | |

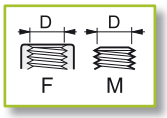


| COD. | Type | |
|---|---|---|
| 005860.036 | EPDM | *Membrana di ricambio Spare diaphragm Membrana de repuesto* |
| 005865.036 | Viton® | |

**Portagetto per diserbo filettato con antigoccia a membrana e testina filettata G 3/8**
**Threaded nozzle holder with diaphragm check valve and 3/8" BSP threaded cap**
**Portaboquillas herbicidas roscado con antigota de membrana y cabezal roscado G 3/8**

20 bar 290 PSI

| COD. EPDM | COD. Viton® | D | |
|---|---|---|---|
| 402 075 | 402 075V | G 1/4M *(BSP)* | 10 |
| 402 085 | 402 085V | G 3/8F *(BSP)* | |
| 402 095 | 402 095V | 11/16" UNF | |

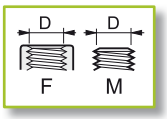


| COD. | Type | |
|---|---|---|
| 005860.036 | EPDM | *Membrana di ricambio Spare diaphragm Membrana de repuesto* |
| 005865.036 | Viton® | |

# PORTAGETTI
## NOZZLE HOLDER
## PORTABOQUILLAS

**Portagetto filettato, per diserbo con antigoccia a membrana e attacco rapido (senza testina)**
**Nozzle holder for crop sprayer, threaded, with diaphragm check valve and stop-cock. Quick coupling (without head)**
**Portaboquilla para pulverización, roscado, con anti-goteo de membrana y grifo de cierre. Acople rápido (sin cabezal)**

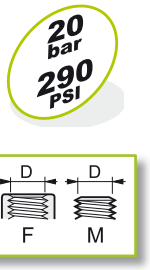


| COD. EPDM | COD. Viton® | D | |
|---|---|---|---|
| 402 275C | 402 275VC | G 1/4M *(BSP)* | 10 |
| 402 285C | 402 285VC | G 3/8F *(BSP)* | |
| 402 295C | 402 295VC | 11/16" UNF | |

| COD. | Type | |
|---|---|---|
| 005860.036 | EPDM | *Membrana di ricambio* *Spare diaphragm* *Membrana de repuesto* |
| 005865.036 | Viton® | |

**Portagetto filettato, per diserbo con antigoccia a membrana e rubinetto di chiusura. Testina filettata G 3/8**
**Nozzle holder for crop sprayer, threaded, with diaphragm check valve and stop-cock. G 3/8 threaded head**
**Portaboquilla para pulverización, roscado, con anti-goteo de membrana y grifo de cierre. Cabezal roscado G 3/8**

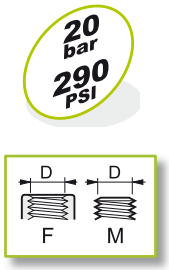


| COD. EPDM | COD. Viton® | D | |
|---|---|---|---|
| 402 075C | 402 075VC | G 1/4M *(BSP)* | 10 |
| 402 085C | 402 085VC | G 3/8F *(BSP)* | |
| 402 095C | 402 095VC | 11/16" UNF | |

| COD. | Type | |
|---|---|---|
| 005860.036 | EPDM | *Membrana di ricambio* *Spare diaphragm* *Membrana de repuesto* |
| 005865.036 | Viton® | |

### Antigoccia con rubinetto di chiusura applicabile su tutta la gamma dei portagetti ARAG dotati di antigoccia classico

Il nuovo antigoccia con rubinetto permette di chiudere ogni singolo portagetto semplicemente ruotando la manopola posta sull'antigoccia, senza l'aggiunta di rubinetti supplementari, garantendo un elevato risparmio ed una resa ottimale dell'impianto. Il funzionamento del sistema antigoccia rimane invariato.

### Check valve with stopcock applicable to the entire range of ARAG nozzle holders equipped with the traditional check valve

The new check valve with stopcock allows the user to close each nozzle holder by simply turning the knob on the check valve (no additional cocks necessary). This feature leads to excellent savings and optimum performance of the system. Operation of the check valve system is unchanged.

### Anti-goteo con grifo de cierre aplicable en toda la gama de las portaboquillas ARAG, dotados de anti-goteo clásico

El nuevo anti-goteo con grifo permite cerrar cada portaboquilla girando el puño colocado en el anti-goteo, sin agregar grifos suplementarios, garantizando un elevado ahorro y un óptimo rendimiento del equipo. El funcionamiento del sistema anti-goteo permanece invariable.

| COD. | Pressione Pressure Presión | |
|---|---|---|
| 424 550 | 0,5 bar | 10 |
| 424 551 | 0,3 bar | 10 |

| COD. | Type | |
|---|---|---|
| 005860.036 | EPDM | *Membrana di ricambio* *Spare diaphragm* *Membrana de repuesto* |
| 005865.036 | Viton® | |

*Per ordinare i portagetti con antigoccia con rubinetto, aggiungere una "C" alla fine del codice.*

**Es.:**
*Cod. 4063845 - portagetto orientabile con antigoccia.*
*Cod. 4063845C - portagetto orientabile con antigoccia con rubinetto.*

*To order nozzle holders with antidrip c/w stopcock add a "C" at the end of code.*

***For example**:*
*Cod. 4063845 – adjustable nozzle holder with antidrip*
*Cod. 4063845C – adjustable nozzle holder with antidrip c/w stopcock*

*Para pedir las portaboquillas con grifo de cierre añadir a "C" al final del codigo.*

***Ejemplo**:*
*Cod. 4063845 – portaboquilla orientable con antigota*
*Cod. 4063845C – portaboquilla orientable con antigota con grifo de cierre*

**cod. 4063845** **4063845C**

# PORTAGETTI
## NOZZLE HOLDER
## PORTABOQUILLAS

### Portagetto orientabile
- Angolazione regolabile
- Possibilità di montare due portagetti nello stesso punto del tubo di mandata
- Antigoccia a membrana
- Cavallotto di fissaggio (da ordinare separatamente)
- Pressione massima di utilizzo 20 bar
- Disponibile con guarnizioni in EPDM o Viton®
- Testine da ordinare separatamente

### Applicazioni
- Getto fondo barra
- Trattamenti in serra
- Impianti di lavaggio auto
- Allevamenti avicoli

### Adjustable nozzle holder
- Adjustable angle
- Can be fitted two nozzle holders in same point of pipe
- Diaphragm check valve
- Fixing clamp (to be ordered separately)
- Maximum working pressure 20 bar (290 PSI)
- Available with EPDM or Viton® gaskets
- Caps to be ordered separately

### Applications
- End boom nozzle
- Treatments in greenhouse
- Car washing
- Chicken farming

### Portaboquilla orientable
- Angulo orientable
- Posibilidad de montaje de dos portaboquillas en el mismo punto del tubo
- Antigota de membrana
- Abrazadera de fijación (a pedir separada)
- Max presion de funcionamiento 20 bar
- Disponible con juntas en EPDM o Viton®
- Portaboquillas a pedir por separado

### Aplicaciónes
- Portaboquilla final de barra
- Tratamientos en invernaderos
- Lavados de automóviles
- Crias avícolas

Kit vite (pagina 159)
Screw kit (page 159)
Kit tornillo (pagina 159)

20 bar
290 PSI

| COD. | Tipo - Type - Tipo | D | F (mm) | |
|---|---|---|---|---|
| 400 039.010 | Cavallotto con tappo di chiusura foro<br>Clamp with closing plug<br>Abrazadera con tapon de cierre | 1/2” | 10 | 10 |
| 400 059.010 | | 3/4” | 10 | |
| 400 069.010 | | 1” | 10 | |
| G11057 | O’ring per cavallotto - O’ring for clamp - Junta para abrazadera | | | |

| COD. EPDM | COD. Viton® | D | F (mm) | A | B | |
|---|---|---|---|---|---|---|
| 4063 845 | 4063 845V | 1/2” | 10 | 51.8 | 73.3 | 10 |
| 4063 855 | 4063 855V | 3/4” | 10 | 57.8 | 85.3 | |
| 4063 865 | 4063 865V | 1” | 10 | 57.8 | 85.3 | |

| COD. | Tipo - Type - Tipo | D | F (mm) | |
|---|---|---|---|---|
| 400 030.020 | Cavallotto semplice<br>Simple clamp<br>Abrazadera simple | 1/2” | - | 10 |
| 400 050.020 | | 3/4” | - | |
| 400 060.020 | | 1” | - | |

| COD. | Type | |
|---|---|---|
| 005860.036 | EPDM | Membrana di ricambio<br>Spare diaphragm<br>Membrana de repuesto |
| 005865.036 | Viton® | |

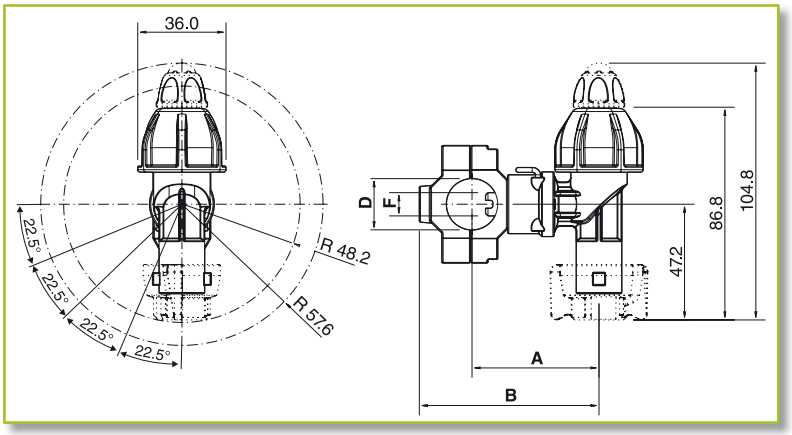


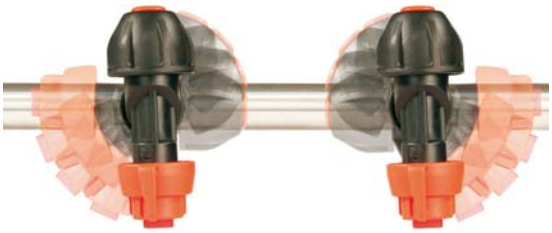

ARAG selejet

# PORTAGETTI
## NOZZLE HOLDER
## PORTABOQUILLAS

### Portagetti SELEJET ad attacco rapido con Flow-Stop

Portagetti con attacco rapido e valvola di chiusura aria Flow-Stop
- Pressione massima di utilizzo 8 bar
- Consumo aria 0,0069 l/ciclo (0.0146 CFM)
- Guarnizioni in Viton®
- Testine da ordinare separatamente
- Ideale per la costruzione di barre con selezione automatica dell'ugello, gestite dal computer BRAVO 300S

### Quick fitting nozzle holder SELEJET with Flow-Stop

Quick fitting nozzle holder with **Flow-stop** valve
- Maximum operating pressure 8 bar (115 PSI)
- Air consumption 0,0069 lt/cycle (0,0146 CFM)
- Viton® gaskets
- Caps to order separately
- Suitable for booms with automatic selection of nozzle, operated by Computer bravo 300S

### Portaboquilla SELEJET de acople rapido con Flow-Stop

Portaboquilla acople rapido con válvula **Flow-stop**
- Max presion de funcionamiento 8 bar
- Consumo de aire 0,0069 lt/ciclo (0,0146 CFM)
- Juntas de Viton®
- Portaboquillas a pedir por separado
- Idóneo para barras con selección automatica de la boquilla operada por la Computadora Bravo 300S

### Portagetto quadruplo ad attacco rapido con Flow-Stop

### Fourfold quick fitting nozzle holder with Flow-Stop

### Portaboqulla cuádruple de acople rápido con Flow-Stop

new

| COD. Viton® | D | F (mm) | A (mm) | B (mm) | C (mm) | E (mm) | bar | liquid (MAX) PSI | bar | air (min) PSI |
|---|---|---|---|---|---|---|---|---|---|---|
| 4063 945F | 1/2" | 10 | 35.5 | 171 | 76.5 | 95 | 8 | 115 | 3.8 | 55 |
| 4063 94A5F | 22 mm | 10 | 35.5 | 171 | 76.5 | 95 | 8 | 115 | 3.8 | 55 |
| 4063 955F | 3/4" | 10 | 38 | 171 | 79 | 101 | 8 | 115 | 3.8 | 55 |
| 4063 95A5F | 25 mm | 10 | 38 | 171 | 79 | 101 | 8 | 115 | 3.8 | 55 |
| 4063 965F | 1" | 10 | 42.5 | 171 | 83.5 | 110 | 8 | 115 | 3.8 | 55 |

8 bar 115 PSI

Kit vite (pagina 159)
Screw kit (page 159)
Kit tornillo (pagina 159)
3

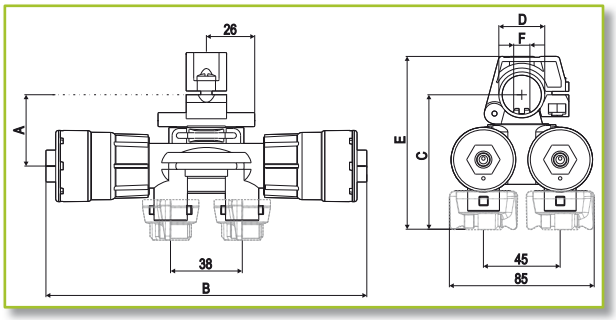


*Raccordi per tubo RILSAN Ø6 mm a pag.178*
*Fittings for Ø6 mm RILSAN hose, page 178*
*Empalmes para tubo RILSAN Ø6 mm pág.178*

# PORTAGETTI
## NOZZLE HOLDER
## PORTABOQUILLAS

### Portagetto doppio ad attacco rapido con Flow-Stop

### Twin quick fitting nozzle holder with Flow-Stop

### Portaboqulla doble de acople rápido con Flow-Stop

| COD. Viton® | D | F (mm) | A (mm) | B (mm) | C (mm) | E (mm) | bar | liquid (MAX) PSI | bar | air (min) PSI |
|---|---|---|---|---|---|---|---|---|---|---|
| 4063 445F | 1/2" | 10 | 35.5 | 105 | 76.5 | 95 | 8 | 115 | 3.8 | 55 |
| 4063 44A5F | 22 mm | 10 | 35.5 | 105 | 76.5 | 95 | 8 | 115 | 3.8 | 55 |
| 4063 455F | 3/4" | 10 | 38 | 105 | 79 | 101 | 8 | 115 | 3.8 | 55 |
| 4063 45A5F | 25 mm | 10 | 38 | 105 | 79 | 101 | 8 | 115 | 3.8 | 55 |
| 4063 465F | 1" | 10 | 42.5 | 105 | 83.5 | 110 | 8 | 115 | 3.8 | 55 |

8 bar 115 PSI

Kit vite (pagina 159)
Screw kit (page 159)
Kit tornillo (pagina 159)

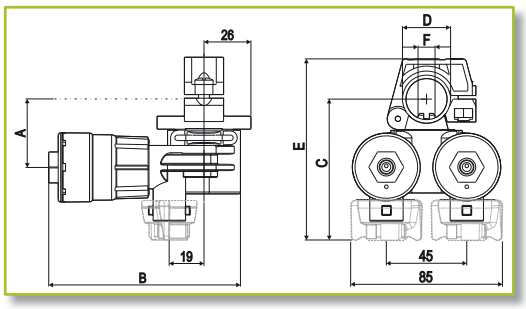


*Raccordi per tubo RILSAN Ø6 mm a pag.178*
*Fittings for Ø6 mm RILSAN hose, page 178*
*Empalmes para tubo RILSAN Ø6 mm pág.178*

### Portagetto singolo ad attacco rapido per montaggio laterale con Flow-Stop

### Single quick fitting nozzle holder side connection with Flow-Stop

### Portaboquilla acople rapido montaje lateral con Flow-Stop

| COD. Viton® | D | F (mm) | A (mm) | B (mm) | bar | liquid (MAX) PSI | bar | air (min) PSI |
|---|---|---|---|---|---|---|---|---|
| 4063 745F | 1/2" | 10 | 38.0 | 56.3 | 8 | 115 | 3.8 | 55 |
| 4063 755F | 3/4" | 10 | 43.5 | 66.5 | 8 | 115 | 3.8 | 55 |
| 4063 765F | 1" | 10 | 43.5 | 69.0 | 8 | 115 | 3.8 | 55 |

8 bar 115 PSI

Kit vite (pagina 159)
Screw kit (page 159)
Kit tornillo (pagina 159)

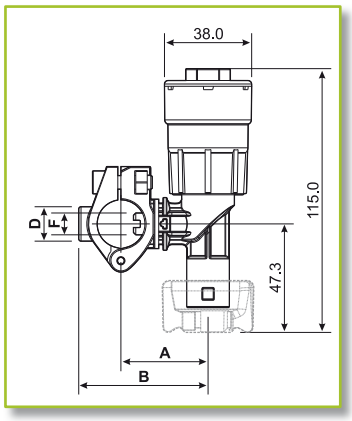


*Raccordi per tubo RILSAN Ø6 mm a pag.178*
*Fittings for Ø6 mm RILSAN hose, page 178*
*Empalmes para tubo RILSAN Ø6 mm pág.178*

### Valvola di chiusura ad aria "Flow-Stop"

- Valvola ad azionamento pneumatico normalmente chiusa
- Applicabile a tutti i portagetti con antigoccia
- Realizzato in Polipropilene rinforzato con fibra di vetro
- Guarnizioni in EPDM o Viton®, molla in acciaio Inox
- Consumo aria 0,0069 l/ciclo (0.0146 CFM)

### "Flow StopAir" closure valve

- Pneumatic valve (normally closed)
- Suitable for all Nozzle Holders c/w anti-drop valve
- Made in Polypropylene reinforced Fyber Glass
- EPDM or Viton® gaskets; Inox stainless steel spring
- Air consumption 0,0069 lt/cycle (0,0146 CFM)

### Valvula de cierre de aire "Flow Stop"

- Valvula de accionamiento neumatico normalmente cerrada
- Utilizable con todos los porta boquillas que tienen anti-goteo
- Realizado en Polypropyleno reforzado fibra de vidrio
- Juntas de EPDM o de Viton® y resorte en acero Inox
- Consumo de aire 0,0069 lt/ciclo (0,0146 CFM)

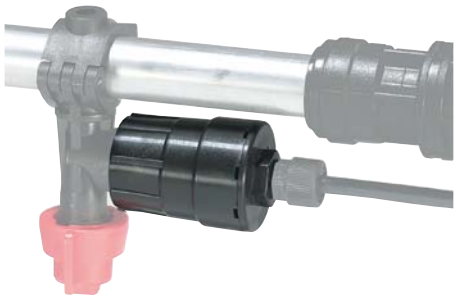

| COD. | Type | bar | liquid (MAX.) PSI | bar | air (min.) PSI |
|---|---|---|---|---|---|
| 424 510 | Viton® | 8 | 115 | 3.8 | 55 |
| 424 511 | PUR | 8 | 115 | 3.8 | 55 |

*Raccordi per tubo RILSAN Ø6 mm a pag.178*
*Fittings for Ø6 mm RILSAN hose, page 178*
*Empalmes para tubo RILSAN Ø6 mm pág.178*

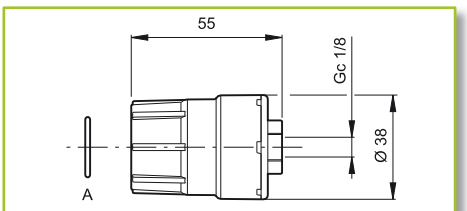


**A**= membrana di ricambio (Viton®)
**A**= spare diaphragm (Viton®)
**A**= membrana de repuesto (Viton®)

**COD.** 424510.060V

# Tri-get

**PORTAGETTI**
**NOZZLE HOLDER**
**PORTABOQUILLAS**

**Portagetto per diserbo a 3 vie a cavallotto snodato con antigoccia a membrana**
Tri-get con attacco rapido standard americano (senza testina).

**Hinged clamp 3-way sprayer nozzle holder with diaphragm check valve**
Tri-get with quick coupling american standard (cap not included).

**Portaboquillas herbicidas de 3 vías con abrazadera articulada con antigota de membrana**
Tri-get con acoplamiento rápido estándar americano (sin cabezal).

| COD. EPDM | COD. Viton® | D | F (mm) | A (mm) |
|---|---|---|---|---|
| 4012 737 | 4012 737V | 1/2" | 7 | 93 |
| 4012 747 | 4012 747V | 1/2" | 10 | 93 |
| 4012 75A7 | 4012 75A7V | 25 mm | 10 | 96 |
| 4012 757 | 4012 757V | 3/4" | 10 | 96 |
| 4012 767 | 4012 767V | 1" | 10 | 100 |

| COD. | Type | |
|---|---|---|
| 005860.036 | EPDM | *Membrana di ricambio Spare diaphragm Membrana de repuesto* |
| 005865.036 | Viton® | |

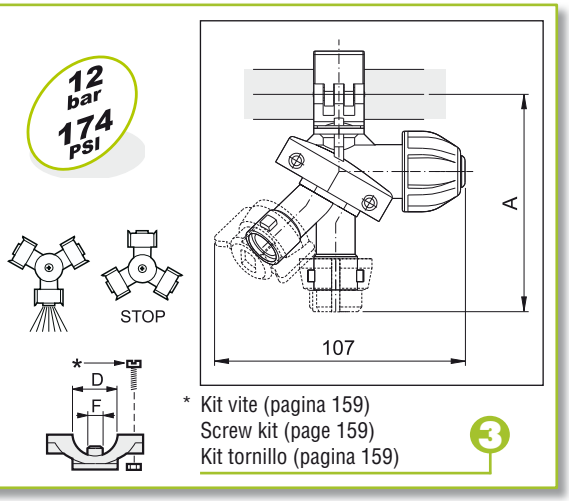


**Portagetto per diserbo a 3 vie con antigoccia a membrana**
Tri-get con attacco rapido standard americano (senza testina).

**3-way sprayer nozzle holder with diaphragm check valve**
Tri-get with quick coupling american standard (cap not included).

**Portaboquillas herbicidas de 3 vías con antigota de membrana**
Tri-get con acoplamiento rápido estándar americano (sin cabezal).

| COD. EPDM | COD. Viton® | D | F (mm) | A (mm) |
|---|---|---|---|---|
| 4012 235 | 4012 235V | 1/2" | 7 | 93 |
| 4012 245 | 4012 245V | 1/2" | 10 | 93 |
| 4012 25A5 | 4012 25A5V | 25 mm | 10 | 98 |
| 4012 255 | 4012 255V | 3/4" | 10 | 98 |
| 4012 265 | 4012 265V | 1" | 10 | 98 |

| COD. | Type | |
|---|---|---|
| 005860.036 | EPDM | *Membrana di ricambio Spare diaphragm Membrana de repuesto* |
| 005865.036 | Viton® | |

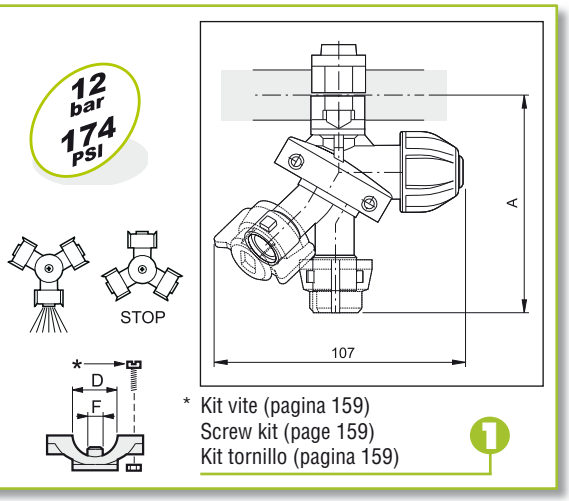


**Portagetto per diserbo a 3 vie con antigoccia a membrana**
Tri-get con testina filettata G 3/8.

**3-way sprayer nozzle holder with diaphragm check valve**
Tri-get with 3/8" BSP threaded cap.

**Portaboquillas herbicidas de 3 vías con antigota de membrana**
Tri-get con cabezal roscado G 3/8.

| COD. EPDM | COD. Viton® | D | F (mm) | A (mm) |
|---|---|---|---|---|
| 4012 035 | 4012 035V | 1/2" | 7 | 93 |
| 4012 045 | 4012 045V | 1/2" | 10 | 93 |
| 4012 05A5 | 4012 05A5V | 25 mm | 10 | 98 |
| 4012 055 | 4012 055V | 3/4" | 10 | 98 |
| 4012 065 | 4012 065V | 1" | 10 | 98 |

| COD. | Type | |
|---|---|---|
| 005860.036 | EPDM | *Membrana di ricambio Spare diaphragm Membrana de repuesto* |
| 005865.036 | Viton® | |

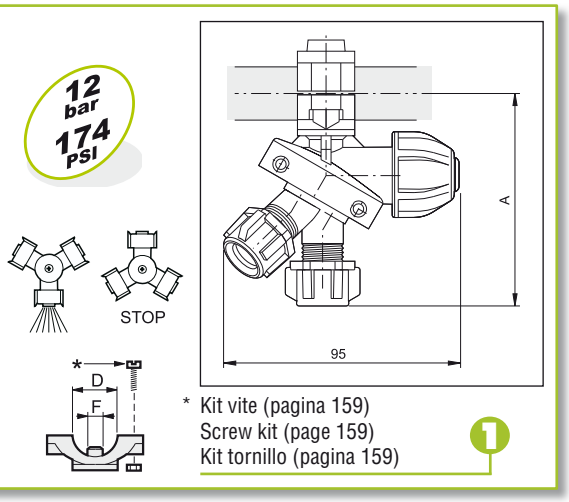

# PORTAGETTI
## NOZZLE HOLDER
## PORTABOQUILLAS

# Compact Jet

ARAG

**Portagetto per diserbo a 2-3-4-5 vie con antigoccia a membrana**
- Attacco rapido standard americano
- Pressione massima di esercizio 20 bar
- Disponibile con guarnizioni in EPDM o Viton®
- Kit vite e dado in acciaio INOX forniti di serie
- Ingombro ridotto

**2-3-4-5 way nozzle holder with diaphragm check valve**
- With American standard quick coupling
- Maximum working pressure 20 bar (290 psi)
- Available with EPDM or Viton® gaskets
- Screw and nut kit in STAINLESS STEEL supplied with the nozzle holder
- Dimensions reduced

**Portaboquillas herbicidas de 2-3-4-5 vías con antigota de membrana**
- Acoplamiento rápido estándar americano
- Presión máxima de trabajo 20 bar
- Disponible con juntas en EPDM o Viton®
- Kit tornillo y tuerca de acero INOX suministrados con el portaboquillas
- Dimension reducida

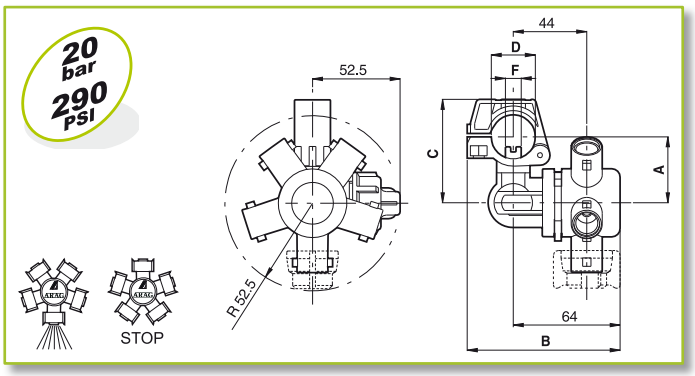


**2 vie**
**2 ways**
**2 vías**

| COD. EPDM | COD. Viton® | D | F (mm) | A (mm) | B (mm) | C (mm) |
|---|---|---|---|---|---|---|
| 4064 4171 | 4064 4171V | 19 mm | 10 | 35 | 89 | 53.5 |
| 4064 45A7 | 4064 45A7V | 25 mm | 10 | 39.5 | 91.5 | 62 |
| 4064 447 | 4064 447V | 1/2” | 10 | 35 | 89 | 53.5 |
| 4064 457 | 4064 457V | 3/4” | 10 | 39.5 | 91.5 | 62 |

**3 vie**
**3 ways**
**3 vías**

| COD. EPDM | COD. Viton® | D | F (mm) | A (mm) | B (mm) | C (mm) |
|---|---|---|---|---|---|---|
| 4064 2271 | 4064 2271V | 20 mm | 10 | 35 | 89 | 53.5 |
| 4064 227 | 4064 227V | 20 mm | 7 | 35 | 89 | 53.5 |
| 4064 24A7 | 4064 24A7V | 22 mm | 10 | 35 | 89 | 53.5 |
| 4064 25A7 | 4064 25A7V | 25 mm | 10 | 39.5 | 91.5 | 62 |
| 4064 237 | 4064 237V | 1/2” | 7 | 35 | 89 | 53.5 |
| 4064 247 | 4064 247V | 1/2” | 10 | 35 | 89 | 53.5 |
| 4064 257 | 4064 257V | 3/4” | 10 | 39.5 | 91.5 | 62 |
| 4064 267 | 4064 267V | 1” | 10 | 44.5 | 95.5 | 71 |

*Membrana di ricambio*
*Spare diaphragm*
*Membrana de repuesto*

| COD. | Type |
|---|---|
| 005860.036 | EPDM |
| 005865.036 | Viton® |

**4 vie**
**4 ways**
**4 vías**

| COD. EPDM | COD. Viton® | D | F (mm) | A (mm) | B (mm) | C (mm) |
|---|---|---|---|---|---|---|
| 4064 7271 | 4064 7271V | 20 mm | 10 | 35 | 89 | 53.5 |
| 4064 727 | 4064 727V | 20 mm | 7 | 35 | 89 | 53.5 |
| 4064 74A7 | 4064 74A7V | 22 mm | 10 | 35 | 89 | 53.5 |
| 4064 75A7 | 4064 75A7V | 25 mm | 10 | 39.5 | 91.5 | 62 |
| 4064 737 | 4064 737V | 1/2” | 7 | 35 | 89 | 53.5 |
| 4064 747 | 4064 747V | 1/2” | 10 | 35 | 89 | 53.5 |
| 4064 757 | 4064 757V | 3/4” | 10 | 39.5 | 91.5 | 62 |
| 4064 767 | 4064 767V | 1” | 10 | 44.5 | 95.5 | 71 |

**5 vie**
**5 ways**
**5 vías**

| COD. EPDM | COD. Viton® | D | F (mm) | A (mm) | B (mm) | C (mm) |
|---|---|---|---|---|---|---|
| 4064 9271 | 4064 9271V | 20 mm | 10 | 35 | 89 | 53.5 |
| 4064 927 | 4064 927V | 20 mm | 7 | 35 | 89 | 53.5 |
| 4064 94A7 | 4064 94A7V | 22 mm | 10 | 35 | 89 | 53.5 |
| 4064 95A7 | 4064 95A7V | 25 mm | 10 | 39.5 | 91.5 | 62 |
| 4064 937 | 4064 937V | 1/2” | 7 | 35 | 89 | 53.5 |
| 4064 947 | 4064 947V | 1/2” | 10 | 35 | 89 | 53.5 |
| 4064 957 | 4064 957V | 3/4” | 10 | 39.5 | 91.5 | 62 |
| 4064 967 | 4064 967V | 1” | 10 | 44.5 | 95.5 | 71 |

# Compact Jet

**PORTAGETTI**
**NOZZLE HOLDER**
**PORTABOQUILLAS**

### Portagetto per diserbo a 3 vie con antigoccia a membrana

- Due attacchi rapidi e un attacco con testina filettata G 3/8
- Pressione massima di esercizio:
  20 bar (290 PSI) su attacco rapido
  30 bar (435 PSI) su testina filettata
- Disponibile con guarnizioni in EPDM o Viton®
- Kit vite e dado in acciaio INOX forniti di serie
- Ingombro ridotto

### 3 way nozzle holder with diaphragm check valve

- With two quick couplings and one 3/8" BSP threaded cap
- Maximum working pressure:
  20 bar (290 PSI) on quick coupling
  30 bar (435 PSI) on threaded head
- Available with EPDM or Viton® gaskets
- Screw and nut kit in STAINLESS STEEL supplied with the nozzle holder
- Dimensions reduced

### Portaboquillas herbicidas de 3 vías con antigota de membrana

- Dos acoplamientos rápidos y un cabezal roscado G 3/8
- Presión máxima de trabajo:
  20 bar (290 PSI) para el acoplamiento rápido
  30 bar (435 PSI) para el cabezal roscado
- Disponible con juntas en EPDM o Viton®
- Kit tornillo y tuerca de acero INOX suministrados con el portaboquillas
- Dimension reducida

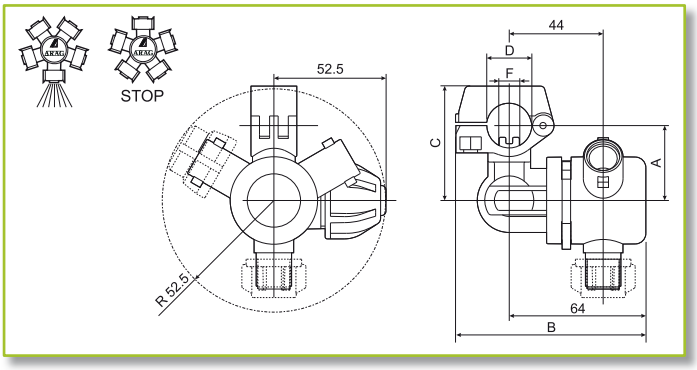


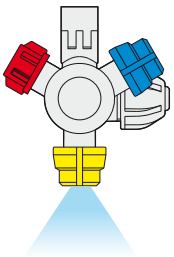

20 bar (290PSI)

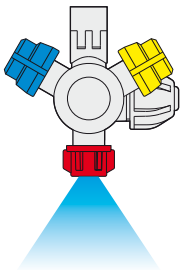

30 bar (435 PSI)

| COD. | | D | F (mm) | A (mm) | B (mm) | C (mm) |
|---|---|---|---|---|---|---|
| EPDM | Viton® | | | | | |
| 4064 1271 | 4064 1271V | 20 mm | 10 | 35 | 89 | 53.5 |
| 4064 14A7 | 4064 14A7V | 22 mm | 10 | 35 | 89 | 53.5 |
| 4064 15A7 | 4064 15A7V | 25 mm | 10 | 39.5 | 91.5 | 62 |
| 4064 137 | 4064 137V | 1/2" | 7 | 35 | 89 | 53.5 |
| 4064 147 | 4064 147V | 1/2" | 10 | 35 | 89 | 53.5 |
| 4064 157 | 4064 157V | 3/4" | 10 | 39.5 | 91.5 | 62 |
| 4064 167 | 4064 167V | 1" | 10 | 44.5 | 95.5 | 71 |

## Left Compact Jet

### Portagetti serie Compact-Jet in versione SINISTRA

Nel caso vengano montati accessori che possono interferire con i portagetti standard (fig.1) è possibile ordinare portagetti in versione sinistra (fig.2). Disponibili per tutte le versioni dei portagetti serie Compact-Jet a 2-3-4-5 vie e per tubo flessibile.

**COME ORDINARE**

Inserire la variante "**L**" tra la prima e seconda parte del codice del portagetto.

**Esempio:**

Versione standard: **4064 2271**

Versione sinistra: **4064 L 2271**

### Compact Jet Nozzle Holder – LEFT SIDE version

If you have problems in assembling our standard Nozzle Holders (see the picture), it is possible to order the ones with the anti-drip valve on the left side. Available on all ARAG Compact Jets 2-3-4-5 ways (both dry and wet boom).

**HOW TO ORDER**

Put a "**L**" between the first and the second part of the order code.

**i.e.:**

Standard code: **4064 2271**

Left side version code: **4064 L 2271**

### Porta boquillas serie Compact Jet en version IZQUIERDA

En caso que no sea posible utilizar la version standard de los Compact Jet (vease la imagen), es posible pedir los que tienen la valvula anti goteo a la izquierda. Disponible para todas lav versiones de los Compact Jet 2-3-4-5 vias (tan para tubo rigido que flexible).

**COMO PEDIR**

Pongan una "**L**" entre la primera y la segunda parte de la referencia

**Ejemplo:**

Ref. standard: **4064 2271**

Ref. version izquierda: **4064 L 2271**

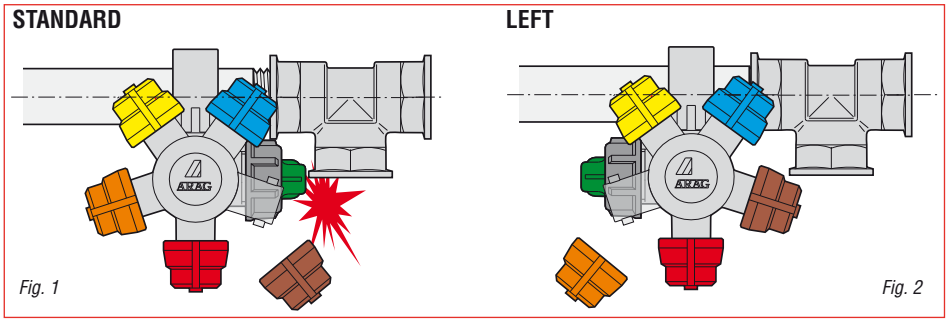


*Fig. 1*

*Fig. 2*

# PORTAGETTI
## NOZZLE HOLDER
## PORTABOQUILLAS

# Compact Jet HI FLOW

ARAG

**Portagetto per diserbo a 3-4-5 vie con antigoccia a membrana**
- Specifico per alte portate
- Attacco rapido standard americano
- Pressione massima di esercizio 20 bar
- Disponibile con guarnizioni in Viton®
- Kit vite e dado in acciaio INOX forniti di serie
- Ingombro ridotto

**3-4-5 way nozzle holder with diaphragm check valve**
- Specific for high flow rates
- With American standard quick coupling
- Maximum working pressure 20 bar (290 psi)
- Available with Viton® gaskets
- Screw and nut kit in STAINLESS STEEL supplied with the nozzle holder
- Dimensions reduced

**Portaboquillas herbicidas de 3-4-5 vías con antigota de membrana**
- Específico para caudales altos
- Acoplamiento rápido estándar americano
- Presión máxima de trabajo 20 bar
- Disponible con juntas en Viton®
- Kit tornillo y tuerca de acero INOX suministrados con el portaboquillas
- Dimension reducida

20 bar
290 PSI

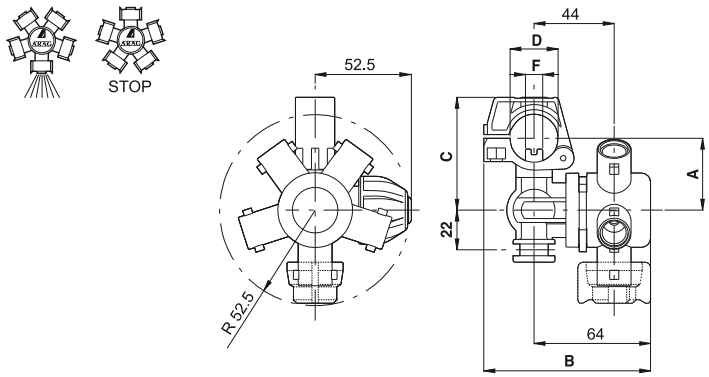


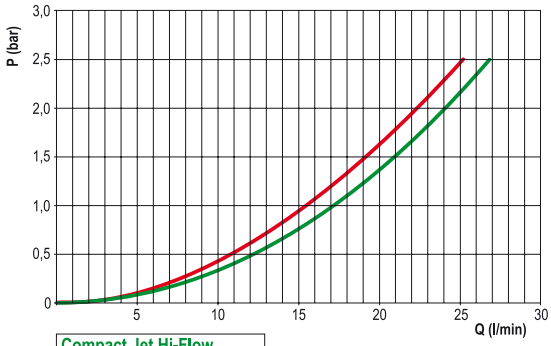


| vie ways vías | COD. Viton® | D | F (mm) | A (mm) | B (mm) | C (mm) |
|---|---|---|---|---|---|---|
| 3 | **4064 2H7V** | 3/4” | 10 | 44.5 | 95.5 | 71 |
| 4 | **4064 7H7V** | 3/4” | 10 | 44.5 | 95.5 | 71 |
| 5 | **4064 9H7V** | 3/4” | 10 | 44.5 | 95.5 | 71 |
| 3 | **4064 2J7V** | 1” | 10 | 44.5 | 95.5 | 71 |
| 4 | **4064 7J7V** | 1” | 10 | 44.5 | 95.5 | 71 |
| 5 | **4064 9J7V** | 1” | 10 | 44.5 | 95.5 | 71 |

| COD. | Type | |
|---|---|---|
| **005865.036** | Viton® | *Membrana di ricambio*<br>*Spare diaphragm*<br>*Membrana de repuesto* |

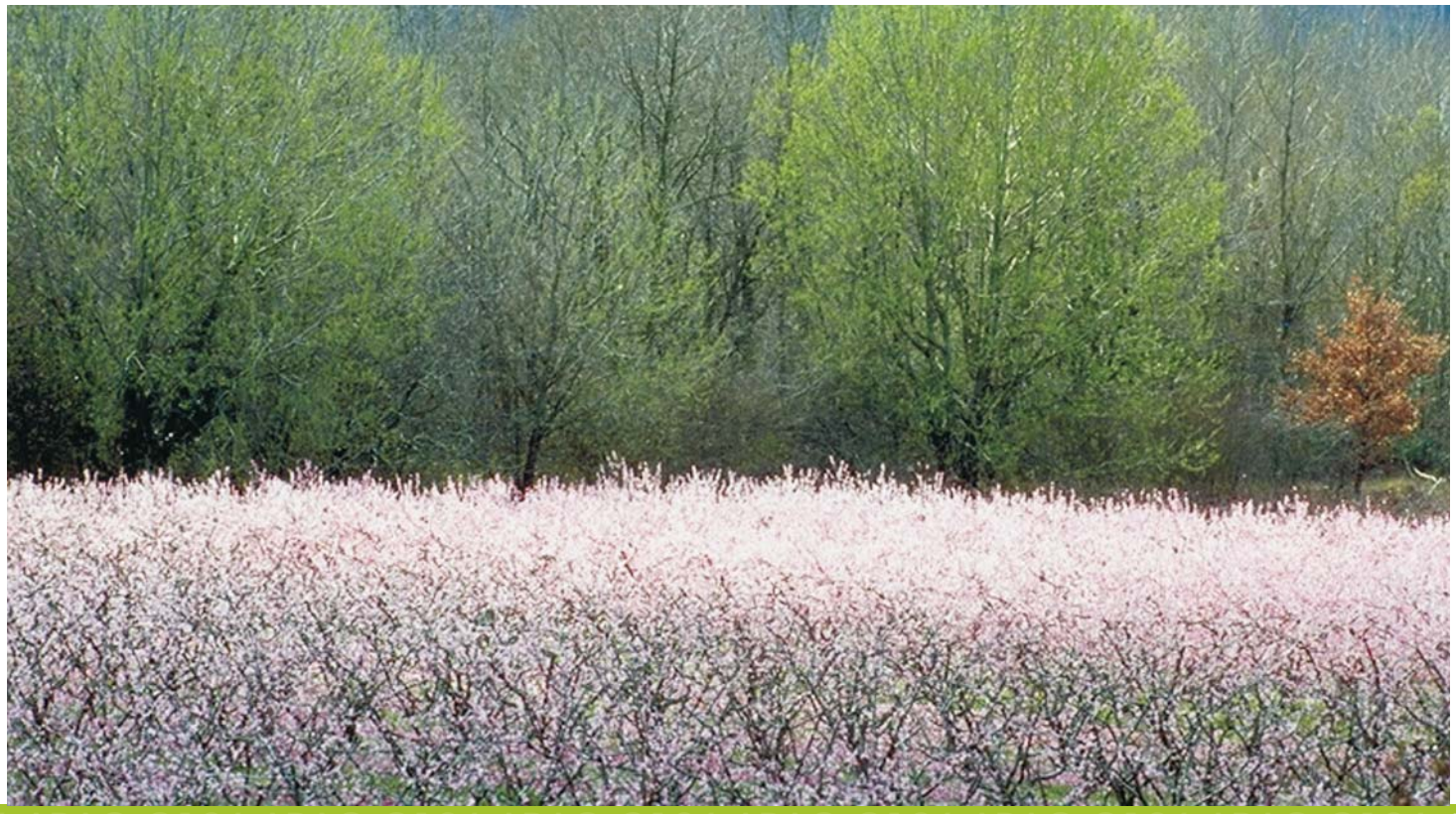

# Compact Jet

## PORTAGETTI PER TUBO FLESSIBILE
## NOZZLE HOLDER FOR DRY BOOMS
## PORTABOQUILLAS PARA TUBOS FLEXIBLES

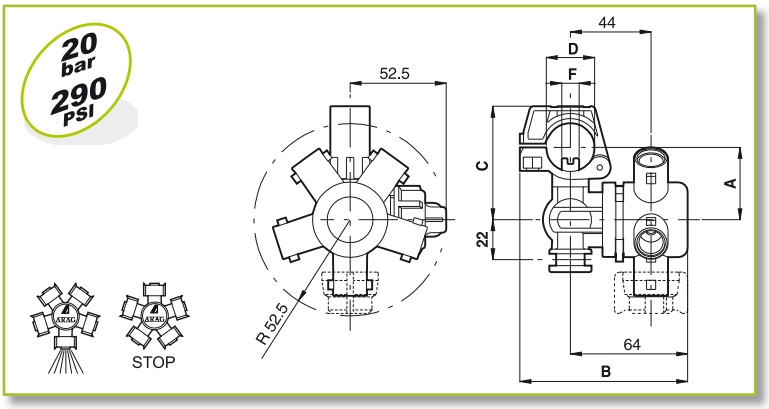


3 vie
3 ways
3 vías

| COD. EPDM | COD. Viton® | D | F (mm) | A (mm) | B (mm) | C (mm) |
|---|---|---|---|---|---|---|
| 4064 2W7 | 4064 2W7V | 1/2” | 10 | 35 | 89 | 53.5 |
| 4064 2Y7 | 4064 2Y7V | 3/4” | 10 | 39.5 | 91.5 | 62 |
| 4064 2K7 | 4064 2K7V | 1” | 10 | 44.5 | 95.5 | 71 |

4 vie
4 ways
4 vías

| COD. EPDM | COD. Viton® | D | F (mm) | A (mm) | B (mm) | C (mm) |
|---|---|---|---|---|---|---|
| 4064 7W7 | 4064 7W7V | 1/2” | 10 | 35 | 89 | 53.5 |
| 4064 7Y7 | 4064 7Y7V | 3/4” | 10 | 39.5 | 91.5 | 62 |
| 4064 7K7 | 4064 7K7V | 1” | 10 | 44.5 | 95.5 | 71 |

*Membrana di ricambio*
*Spare diaphragm*
*Membrana de repuesto*

| COD. | Type |
|---|---|
| 005860.036 | EPDM |
| 005865.036 | Viton® |

5 vie
5 ways
5 vías

| COD. EPDM | COD. Viton® | D | F (mm) | A (mm) | B (mm) | C (mm) |
|---|---|---|---|---|---|---|
| 4064 9W7 | 4064 9W7V | 1/2” | 10 | 35 | 89 | 53.5 |
| 4064 9Y7 | 4064 9Y7V | 3/4” | 10 | 39.5 | 91.5 | 62 |
| 4064 9K7 | 4064 9K7V | 1” | 10 | 44.5 | 95.5 | 71 |

### Canotti portagomma per barre con tubo flessibile

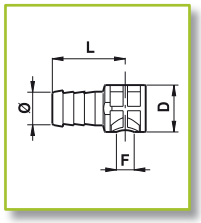


| COD. | D | Ø (mm) | F (mm) | L (mm) |
|---|---|---|---|---|
| 426 413 | 1/2” | 13 | 10 | 44 |
| 426 519 | 3/4” | 19 | 10 | 41 |
| 426 525 | 3/4” | 25 | 10 | 41 |
| 426 619 | 1” | 19 | 10 | 41 |
| 426 625 | 1” | 25 | 10 | 41 |

### Hose fitting for dry-booms

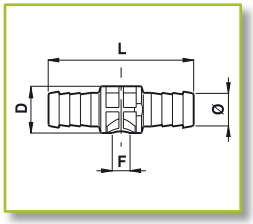


| COD. | D | Ø (mm) | F (mm) | L (mm) |
|---|---|---|---|---|
| 427 413 | 1/2” | 13 | 10 | 88 |
| 427 519 | 3/4” | 19 | 10 | 82 |
| 427 525 | 3/4” | 25 | 10 | 82 |
| 427 619 | 1” | 19 | 10 | 82 |
| 427 625 | 1” | 25 | 10 | 82 |

### Portagoma para barras con tubo flexibles

# PORTAGETTI PER BARRE CON TUBO FLESSIBILE
## NOZZLE HOLDER FOR DRY BOOMS
## PORTABOQUILLAS PARA MANGUERA

413

### Portagetti per barre con tubo flessibile
- Attacco portagomma Ø 15 mm e corpo sagomato per barre a "U"
- Attacco rapido per testina
- Massima pressione di lavoro 20 bar
- Disponibile con guarnizioni in EPDM o Viton
- Ingombro ridotto

### Nozzle holder for dry booms
- Ø15 mm hose barb and housing for "U" boom
- With standard quick coupling
- Maximum working pressure 20 bar (290 PSI)
- Available with EPDM or Viton® gaskets
- Very compact overall dimensions

### Portaboquillas para manguera
- Toma portamanguera Ø 15 mm y cuerpo moldeado para barras en "U"
- Toma rápida para cabezal
- Máxima presión de trabajo 20 bar
- Disponible con junta de EPDM o Viton®
- Dimensiones reducidas

*Il portagetto può essere fissato alla barra con un dado M6 inserito nell'apposita sede presente nella parte superiore.*

*The nozzle holder can be fastened to the boom with a M6 nut inserted into the slot on the upper part of the union.*

*El porta-surtidor se puede fijar a la barra con una tuerca M6 introducida en el específico alojamiento que se encuentra presente en la parte superior.*

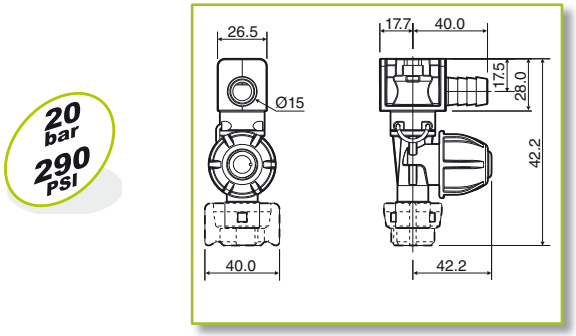


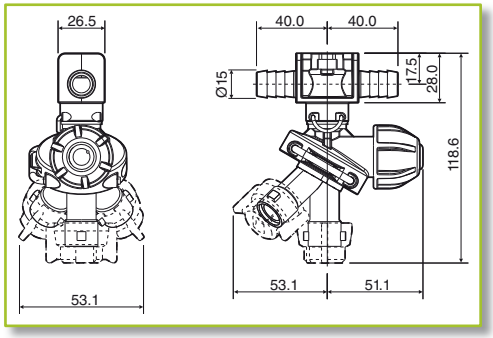


20 bar
290 PSI

### Portagomma singolo, una via
### Single hose barb, one way
### Portamanguera único, una vía

| COD. | |
|---|---|
| 413 614 | 5 |

### Portagomma singolo, tre vie
### Single hose barb, three way
### Portamanguera único, tres vías

| COD. | |
|---|---|
| 413 3614 | 5 |

### Portagomma doppio, una via
### Double hose barb, one way
### Portamanguera doble, una vía

| COD. | |
|---|---|
| 413 624 | 5 |

### Portagomma doppio, tre vie
### Double hose barb, three way
### Portamanguera doble, tres vías

| COD. | |
|---|---|
| 413 3624 | 5 |

# 413

## PORTAGETTI PER BARRE CON TUBO FLESSIBILE
### NOZZLE HOLDER FOR DRY BOOMS
### PORTABOQUILLAS PARA MANGUERA

**Corpi portagetto con attacchi rapidi o filettati da 3/8” e portagomma singoli, doppi e tripli**
- Pressione max di lavoro 20 bar

**Nozzle holder body with quick or 3/8” threaded coupling and hose fittings single, double and triple**
- Max. working pressure 20 bar

**Cuerpo portaboquillas con acoplamiento rápido o roscado 3/8” y portamanguera único, doble y triple**
- Presión de ejercicio máx. 20 bar

| COD. | Ø | |
|---|---|---|
| 413 111 | 10 mm (3/8”) | 25 |
| 413 112 | 13 mm (1/2”) | 25 |
| 413 113 | 19 mm (3/4”) | 25 |

| COD. | Ø | |
|---|---|---|
| 413 121 | 10 mm (3/8”) | 25 |
| 413 122 | 13 mm (1/2”) | 25 |
| 413 123 | 19 mm (3/4”) | 25 |

| COD. | Ø | |
|---|---|---|
| 413 131 | 10 mm (3/8”) | 25 |
| 413 132 | 13 mm (1/2”) | 25 |
| 413 133 | 19 mm (3/4”) | 25 |

| COD. | Ø | |
|---|---|---|
| 413 211 | 10 mm (3/8”) | 10 |
| 413 212 | 13 mm (1/2”) | 10 |
| 413 213 | 19 mm (3/4”) | 10 |

| COD. | Ø | |
|---|---|---|
| 413 221 | 10 mm (3/8”) | 10 |
| 413 222 | 13 mm (1/2”) | 10 |
| 413 223 | 19 mm (3/4”) | 10 |

| COD. | Ø | |
|---|---|---|
| 413 231 | 10 mm (3/8”) | 10 |
| 413 232 | 13 mm (1/2”) | 10 |
| 413 233 | 19 mm (3/4”) | 10 |

| COD. | Ø | |
|---|---|---|
| 413 411 | 10 mm (3/8”) | 10 |
| 413 412 | 13 mm (1/2”) | 10 |
| 413 413 | 19 mm (3/4”) | 10 |

| COD. | Ø | |
|---|---|---|
| 413 421 | 10 mm (3/8”) | 10 |
| 413 422 | 13 mm (1/2”) | 10 |
| 413 423 | 19 mm (3/4”) | 10 |

| COD. | Ø | |
|---|---|---|
| 413 511 | 10 mm (3/8”) | 25 |
| 413 512 | 13 mm (1/2”) | 25 |
| 413 513 | 19 mm (3/4”) | 25 |

| COD. | Ø | |
|---|---|---|
| 413 521 | 10 mm (3/8”) | 25 |
| 413 522 | 13 mm (1/2”) | 25 |
| 413 523 | 19 mm (3/4”) | 25 |

| COD. | Ø | |
|---|---|---|
| 413 531 | 10 mm (3/8”) | 25 |
| 413 532 | 13 mm (1/2”) | 25 |
| 413 533 | 19 mm (3/4”) | 25 |

# PORTAGETTI PER BARRE CON TUBO FLESSIBILE
## NOZZLE HOLDER FOR DRY BOOMS
## PORTABOQUILLAS PARA MANGUERA

413

| COD. | Ø | |
|---|---|---|
| 4133 212 | 13 mm (1/2") | 5 |
| 4133 213 | 19 mm (3/4") | 5 |

| COD. | Ø | |
|---|---|---|
| 4133 222 | 13 mm (1/2") | 5 |
| 4133 223 | 19 mm (3/4") | 5 |

| COD. | Ø | |
|---|---|---|
| 4133 232 | 13 mm (1/2") | 5 |
| 4133 233 | 19 mm (3/4") | 5 |

| COD. | Ø | |
|---|---|---|
| 413 211.010 | 10 mm (3/8") | 25 |
| 413 212.010 | 13 mm (1/2") | 25 |
| 413 213.010 | 19 mm (3/4") | 25 |

| COD. | Ø | |
|---|---|---|
| 413 221.010 | 10 mm (3/8") | 25 |
| 413 222.010 | 13 mm (1/2") | 25 |
| 413 223.010 | 19 mm (3/4") | 25 |

| COD. | Ø | |
|---|---|---|
| 413 231.010 | 10 mm (3/8") | 25 |
| 413 232.010 | 13 mm (1/2") | 25 |
| 413 233.010 | 19 mm (3/4") | 25 |

| COD. | |
|---|---|
| 400 270N | 25 |

| COD. | |
|---|---|
| 402 275N | 25 |

| COD. | vie ways vias | |
|---|---|---|
| 4012 275N | 3 | 5 |

### Fascette di montaggio

| COD. | per tubi for pipes para tubos | Ø |
|---|---|---|
| 413 003 | 26.4 mm (3/4") | |
| 413 004 | 33.3 mm (1") | |
| 413 005 | 42 mm (1" 1/4) | |

### Mounting clamps

| COD. | per tubi for pipes para tubos | |
|---|---|---|
| 413 013 | 19 mm (3/4") | |
| 413 014 | 25 mm (1") | |
| 413 015 | 31.8 mm (1" 1/4) | |
| 413 016 | 38 mm (1" 1/2) | |

### Bridas de montaje

**Derivazione a 45° per doppio attacco rapido**
**45° connection for double quick fitting**
**Conexion 45° para doble acoplamiento rapido**

| COD. |
|---|
| 4029 1601 |

**Attacco rapido per testina 90°**
**Quick fitting connection for 90° cap**
**Acople rapido para boquilla 90°**

| COD. |
|---|
| 4029 1401 |

**Terminale 1/2" F con attacco rapido a 45°**
**½"F end fitting with 45° quick fitting**
**Racor final ½" hembra con acople rapido 45°**

| COD. | F |
|---|---|
| 400 279 | 1/2" |
| 400 280 | 3/4" |

# HANDLOCK

## PORTAGETTO A SFERA
## BALL NOZZLE HOLDER
## PORTABOQUILLA DE BOLA

### Portagetto a sfera HAND-LOCK
- Montaggio e smontaggio dal tubo senza l'utilizzo di attrezzi
- Ugello orientabile fino a 54° in tutte le direzioni
- Pressione massima di esercizio 10 bar
- Disponibile con guarnizioni in EPDM (VITON® a richiesta)
- Corpo in PP rinforzato con fibra di vetro, perni in acciaio inox
- Sfera con O'Ring di tenuta
- Filettatura sfera NPT
- Nottolino di centraggio (F) sostituibile e disponibile in diverse misure

### APPLICAZIONI
Adatto ad ogni tipologia di applicazione industriale ed agricola:
- Lavaggio di autovetture e camion
- Lavaggio di macchine e parti industriali
- Lavaggio di metalli
- Sgrassatura di parti
- Riduzione delle schiume
- Verniciatura spray
- Lavaggio di circuiti stampati
- Lavaggi e trattamenti su alimentari

### HAND-LOCK ball nozzle holder
- Mounting/dismounting without any tool
- Nozzle orientation: 54° in any direction
- Maximum operating pressure: 10 bar
- EPDM gaskets (VITON® on request)
- Fibre-glass reinforced PP body, stainless steel pins
- Ball with O-Ring seal
- NPT ball thread
- Interchangeable pipe inserts (F) available in different sizes

### APPLICATIONS
Suitable for all types of agricultural and industrial applications:
- Washing vehicles and trucks
- Washing industrial machines and parts
- Washing metals
- Degreasing parts
- Reducing foams
- Spray painting
- Washing printed circuits
- Washing and treatments of foodstuffs

### Portaboquilla de bola HAND-LOCK
- Montaje y desmontaje del tubo sin la utilización de herramientas
- Boquilla orientable hasta 54° en todas las direcciones
- Máx. presión de funcionamiento 10 bar
- Disponible con juntas de EPDM (bajo demanda de VITON®)
- Cuerpo de PP reforzado con fibra de vidrio y pernos de acero inoxidable
- Bola con junta tórica de estanqueidad
- Rosca bola NPT
- Trinquete de centrado (F) sustituible y disponible en diversas medidas

### APLICACIONES
Indicado para todo tipo de aplicaciones industriales y agrícolas:
- Lavado de automóviles y camiones
- Lavado de máquinas y componentes industriales
- Lavado de metales
- Desengrasado de piezas
- Reducción de las espumas
- Pintura por pulverización
- Lavado de circuitos impresos
- Lavados y tratamientos en productos alimentarios

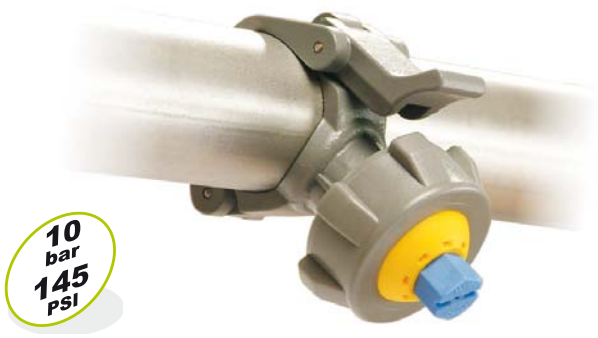


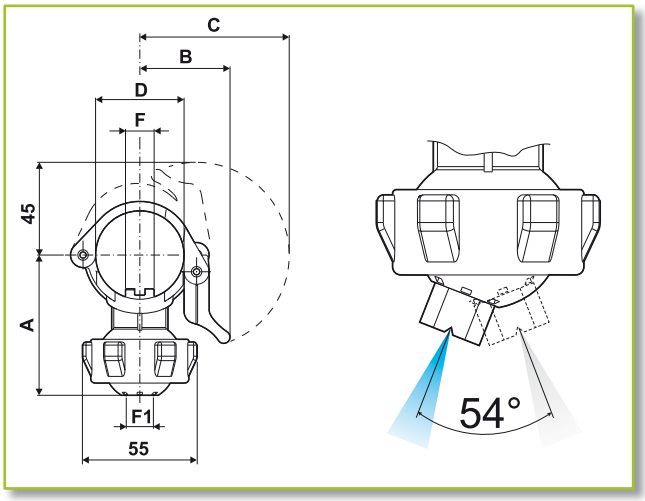


| COD. | | F1 | F | D | A | B | C |
|---|---|---|---|---|---|---|---|
| 40857BN | * | 1/8" NPT | 10 | 1" | 62 | 39 | 67 |
| 40867BN | * | 1/4" NPT | | | | | |
| 40877BN | * | 3/8" NPT | | | | | |
| 40857CN | * | 1/8" NPT | 14 | | | | |
| 40867CN | * | 1/4" NPT | | | | | |
| 40877CN | * | 3/8" NPT | | | | | |
| 40857DN | * | 1/8" NPT | 17 | | | | |
| 40867DN | * | 1/4" NPT | | | | | |
| 40877DN | * | 3/8" NPT | | | | | |
| 40858BN | * | 1/8" NPT | 10 | 1" 1/4 | 67 | 43 | 72 |
| 40868BN | * | 1/4" NPT | | | | | |
| 40878BN | * | 3/8" NPT | | | | | |
| 40858CN | * | 1/8" NPT | 14 | | | | |
| 40868CN | * | 1/4" NPT | | | | | |
| 40878CN | * | 3/8" NPT | | | | | |
| 40858DN | * | 1/8" NPT | 17 | | | | |
| 40868DN | * | 1/4" NPT | | | | | |
| 40878DN | * | 3/8" NPT | | | | | |
| 40859BN | * | 1/8" NPT | 10 | 1" 1/2 | 71 | 46 | 75 |
| 40869BN | * | 1/4" NPT | | | | | |
| 40879BN | * | 3/8" NPT | | | | | |
| 40859CN | * | 1/8" NPT | 14 | | | | |
| 40869CN | * | 1/4" NPT | | | | | |
| 40879CN | * | 3/8" NPT | | | | | |
| 40859DN | * | 1/8" NPT | 17 | | | | |
| 40869DN | * | 1/4" NPT | | | | | |
| 40879DN | * | 3/8" NPT | | | | | |

*: il colore in tabella si riferisce al reale colore delle sfere
*: the colour in the table refers to the actual colour of the balls
*: el color indicado en la tabla se refiere al color real de las bolas

# PORTAGETTO A SFERA
## BALL NOZZLE HOLDER
## PORTABOQUILLA DE BOLA

### Portagetto a sfera con attacco filettato
- Corpo portagetto disponibile con filetto NPT
- Ugello orientabile fino a 54° in tutte le direzioni
- Pressione massima di esercizio 10 bar
- Disponibile con guarnizioni in EPDM (VITON® a richiesta)
- Corpo in PP rinforzato con fibra di vetro
- Sfera con O'Ring di tenuta
- Filettatura sfera NPT

### APPLICAZIONI
Adatto ad ogni tipologia di applicazione industriale ed agricola:
- Lavaggio di autovetture e camion
- Lavaggio di macchine e parti industriali
- Lavaggio di metalli
- Sgrassatura di parti
- Riduzione delle schiume
- Verniciatura spray
- Lavaggio di circuiti stampati
- Lavaggi e trattamenti su alimentari

### Ball nozzle holder with threaded connection
- Nozzle holder body available with NPT threading
- Nozzle orientation: 54° in any direction
- Maximum operating pressure: 10 bar
- EPDM gaskets (VITON® on request)
- Fibre-glass reinforced PP body
- Ball with O-Ring seal
- NPT ball thread

### APPLICATIONS
Suitable for all types of agricultural and industrial applications:
- Washing vehicles and trucks
- Washing industrial machines and parts
- Washing metals
- Degreasing parts
- Reducing foams
- Spray painting
- Washing printed circuits
- Washing and treatments of foodstuffs

### Portaboquilla de bola con conexión roscada
- Cuerpo del portaboquilla disponible con rosca NPT
- Boquilla orientable hasta 54° en todas las direcciones
- Máx. presión de funcionamiento 10 bar
- Disponible con juntas de EPDM (bajo demanda de VITON®)
- Cuerpo en PP reforzado con fibra de vidrio
- Bola con junta tórica de estanqueidad
- Rosca bola NPT

### APLICACIONES
Indicado para todos los tipos de aplicaciones industriales y agrícolas:
- Lavado de automóviles y camiones
- Lavado de máquinas y componentes industriales
- Lavado de metales
- Desengrasado de piezas
- Reducción de las espumas
- Pintura por pulverización
- Lavado de circuitos impresos
- Lavados y tratamientos en productos alimentarios

| COD. | | F1 | F |
|---|---|---|---|
| 4080B0N | * | 1/8" NPT | 1/4" NPT |
| 4081B0N | * | 1/4" NPT | |
| 4082B0N | * | 3/8" NPT | |
| 4080C0N | * | 1/8" NPT | 3/8" NPT |
| 4081C0N | * | 1/4" NPT | |
| 4082C0N | * | 3/8" NPT | |
| 4080D0N | * | 1/8" NPT | 1/2" NPT |
| 4081D0N | * | 1/4" NPT | |
| 4082D0N | * | 3/8" NPT | |

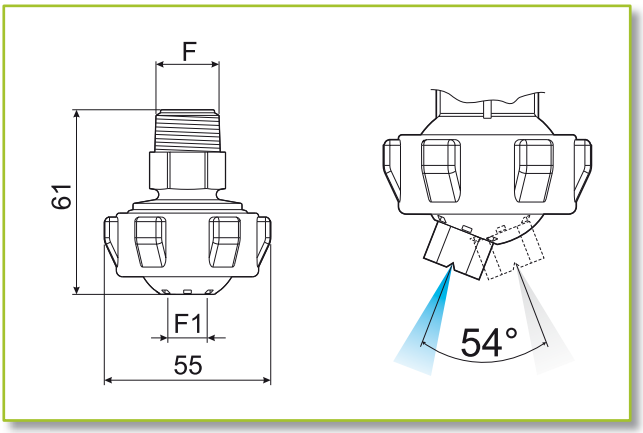

*: il colore in tabella si riferisce al reale colore delle sfere
*: the colour in the table refers to the actual colour of the balls
*: el color indicado en la tabla se refiere al color real de las bolas

ARAG

# PORTAGETTI
## NOZZLE HOLDER
## PORTABOQUILLAS

### Portagetto snodato con attacco rapido (senza testina)
### Swivel nozzle holder with quick coupling (cap not included)
### Portaboquillas articulado con acoplamiento rápido (sin cabezal)

| COD. | F | |
|---|---|---|
| 404 072 | G 1/4 *(BSP)* | 10 |
| 404 072N | 1/4" NPT | |
| 404 082 | G 3/8 *(BSP)* | |

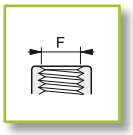


### Portagetto snodato con testina filettata G 3/8
### Swivel nozzle holder with 3/8" BSP threaded cap
### Portaboquillas articulado con cabezal roscado G 3/8

| COD. | F | |
|---|---|---|
| 404 070 | G 1/4 *(BSP)* | 10 |
| 404 070N | 1/4" NPT | |
| 404 080 | G 3/8 *(BSP)* | |

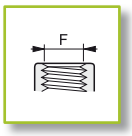


### Portagetto snodato con attacco rapido (senza testina)
### Double swivel nozzle holder with quick coupling (cap not included)
### Portaboquillas articulado con acoplamiento rápido (sin cabezal)

| COD. | F | |
|---|---|---|
| 404 172 | G 1/4 *(BSP)* | 10 |
| 404 172N | 1/4" NPT | |
| 404 182 | G 3/8 *(BSP)* | |

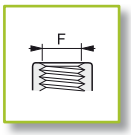


### Portagetto snodato con testina filettata G 3/8
### Double swivel nozzle holder with 3/8" BSP threaded cap
### Portaboquillas articulado con cabezal roscado G 3/8

| COD. | F | |
|---|---|---|
| 404 170 | G 1/4 *(BSP)* | 10 |
| 404 170N | 1/4" NPT | |
| 404 180 | G 3/8 *(BSP)* | |

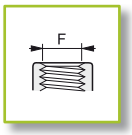


### Portagetto snodato G ¼
### ¼" BSP swivel coupling nozzle holder
### Portaboquillas articulado G ¼

| COD. | F | |
|---|---|---|
| 004 750 | G 1/4 *(BSP)* | 5 |

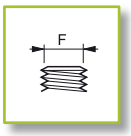


### Portagetto snodato G ¼
### ¼" BSP double swivel coupling nozzle holder
### Portaboquillas articulado G ¼

| COD. | F | |
|---|---|---|
| 004 760 | G 1/4 *(BSP)* | 5 |

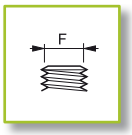


### Portagetto fisso
### Fixed nozzle holder
### Portaboquillas fijo

| COD. | D | F *(mm)* | V *(BSP)* | |
|---|---|---|---|---|
| 004 715 | 1/2" | 7 | G 3/8 M | 10 |

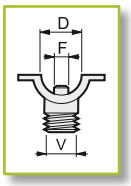


### Portagetto fisso
### Fixed nozzle holder
### Portaboquillas fijo

| COD. | F | |
|---|---|---|
| 004 701 | G 1/4 *(BSP)* | 25 |
| 004 702 | G 1/8 *(BSP)* | |

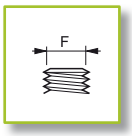


### Girello di ricambio in ottone (G 3/8)
### Spare brass lock nut (3/8" BSP)
### Tuerca de repuesto de latón (G 3/8)

| COD. | |
|---|---|
| 004 715.030 | 25 |

### Adattatori attacco rapido
### Quick-fitting adapters
### Adaptadores acoplamiento rápido

| COD. | F | |
|---|---|---|
| 400 270 | G 1/4 *(BSP)* | 25 |
| 400 270N | 1/4" NPT | |

| COD. | F | |
|---|---|---|
| 400 275N | 1/4" NPT | 25 |

### Tubi di calata
### Hose drops
### Tubos de bajada

Con attacco rapido
With quick coupling
Con acoplamiento rápido

| COD. | L *mm* | L *inches* | F1 | |
|---|---|---|---|---|
| 430 201 | 380 | 15" | 1/4" NPT | 10 |
| 430 202 | 610 | 24" | 1/4" NPT | |

Con attacco filettato
With threaded coupling
Con acoplamiento roscado

| COD. | F | L *mm* | L *inches* | F1 | |
|---|---|---|---|---|---|
| 430 001 | 11/16" | 380 | 15" | 1/4" NPT | 10 |
| 430 002 | 11/16" | 610 | 24" | 1/4" NPT | |
| 430 101 | 3/8" | 380 | 15" | 1/4" NPT | |
| 430 102 | 3/8" | 610 | 24" | 1/4" NPT | |

# ACCESSORI
# ACCESSORIES
# ACCESORIOS

## Salvagoccia a molla
## Ball check filter
## Antigota de muelle

| COD. | Tipo - Type - Tipo | |
|---|---|---|
| 424 210 | 50 mesh | 50 |
| 424 211 | 100 mesh | |

## Filtro a calotta
## Cup filter
## Filtro de casquete

| COD. | Tipo - Type - Tipo | |
|---|---|---|
| 424 302 | 32 mesh | 100 |
| 424 303 | 50 mesh | |
| 424 304 | 100 mesh | |

## Filtro cilindro
## Cylindrical filter
## Filtro cilíndrico

| COD. | Tipo - Type - Tipo | |
|---|---|---|
| 424 2310 | 50 mesh | 50 |
| 424 2311 | 100 mesh | |

## Manicotto attacco rapido per lavaggio barra
## Boom flushing quick-fitting adapter
## Manguito de acoplamiento rápido para lavar la barra

| COD. | F | |
|---|---|---|
| 400 276 | G 3/8 *(BSP)* | 25 |
| 400 277 | G 1/2 *(BSP)* | |
| 400 276U | G 11/16 *(BSP)* | |
| 400 278 | G 3/4 *(BSP)* | |
| 400 276B | M18 x 1.5 | |
| 400 276C | M20 x 1.5 | |

| COD. | |
|---|---|
| 402 909 01 | 25 |

## Portagomma
## Hosetail
## Portamanguera

| COD. | Ø | |
|---|---|---|
| 105 108 | 8 mm | 25 |
| 105 110 | 10 mm | 25 |
| 105 111 | 11 mm | 25 |

| COD. | |
|---|---|
| 402 904 xx | 25 |

xx= vedere a pag. 179
xx= see page 179
xx= véase pág. 179

## Morsetto bloccaggio barra diserbo
## Spray boom locking clamp
## Mordaza de suseccion barra herbicida

| COD. | |
|---|---|
| 425 001 | 20 mm |

## Morsetto supporto barra diserbo
## Spray boom support clamp
## Mordaza de soporte barra herbicida

| COD. | | |
|---|---|---|
| 425 021 | 1/2" | 20 mm |
| 425 022 | 1/2" | 25 mm |
| 425 031 | 20 mm | 20 mm |
| 425 032 | 20 mm | 25 mm |

## Morsetto supporto barra diserbo zincato
## Galvanised spray boom support clamp
## Mordaza de soporte barra herbicida galvanizada

| COD. | | |
|---|---|---|
| 004 208 | 1/2" | 25 mm |
| 004 209 | 1/2" | 30 mm |

## Aste inox AISI 304
## AISI 304 stainless steel rods
## Barras de inox AISI 304

| COD. F Ø 7 *(mm)* | COD. F Ø 10 *(mm)* | n° fori no. of hoses n° agujeros | L *(cm)* |
|---|---|---|---|
| 004 204 | 004 2041 | 2 | 57 |
| 004 205 | 004 2051 | 3 | 107 |
| 004 206 | 004 2061 | 4 | 157 |
| 004 207 | 004 2071 | 5 | 207 |

## Morsetti a battuta piana
- Morsetti per il fissaggio delle barre porta getti alla barra da diserbo
- Realizzati in Nylon
- Viti di fissaggio da ordinare separatamente

## Flat seat clamps
- Clamps to attach the nozzle holder booms to the spraying boom
- Made in Nylon
- Fixing screw must be ordered separately

| COD. | Ø | | |
|---|---|---|---|
| 425 120 | | 20 mm | 25 |
| 425 130 | G 1/2 | 21 mm | |
| 425 15A0 | | 25 mm | |
| 425 150 | G 3/4 | 26.4 mm | |
| 425 160 | G 1 | 33.3 mm | |

## Abrazaderas de batiente llano
- Bridas de montaje de las barras puerta-boquillas a la barra de pulverisacion
- Producido en Nylon
- Tornillo de fisage deben ser pedidos separatamente

**Kit vite e dado**
**Screw an nut kit**
**Kit tornillo y tuerca**

| COD. | Tipo - Type - Tipo |
|---|---|
| 400 100 | M6 |
| 400 101 | M6 Inox / S.S. |

# ACCESSORI
# ACCESSORIES
# ACCESORIOS

**Raccordi ad innesto rapido per tubo RILSAN Ø 6 mm**
- Realizzati in resina acetalica e particolari interni in acciaio Inox
- O'ring interno in NBR

**Rapid coupling fittings for Ø 6 mm RILSAN pipe**
- Made of acetalic resin (inside parts in Stainless Steel)
- NBR internal O'ring

**Racores de acoplamiento rapido para tubo RILSAN Ø 6 mm**
- Hechos en resina acetalica con componentes interiores en acero Inox
- Junta interiora de NBR

**Innesto rapido a 90°**
**90° rapid coupling**
**Acople rapido 90°**

| COD. | Ø tubo Ø pipe Ø tubo |
|---|---|
| F01PM0306E | 6 mm |

**Innesto rapido a "T"**
**"T" rapid coupling**
**Acople rapido a "T"**

| COD. | Ø tubo Ø pipe Ø tubo |
|---|---|
| F01PM0206E | 6 mm |

**Innesto rapido terminale**
**Terminal rapid coupling**
**Acople rapido terminal**

| COD. | Ø tubo Ø pipe Ø tubo | F (BSP) |
|---|---|---|
| F01PM010611E | 6 mm | G 1/8 |

**Terminale con codolo**
**Terminal c/w tang**
**Terminal con espiga**

| COD. | Ø tubo Ø pipe Ø tubo | F (BSP) |
|---|---|---|
| F01PM050611E | 6 mm | G 1/8 |

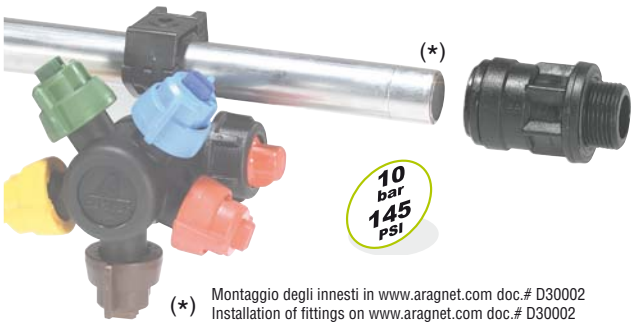


(*) Montaggio degli innesti in www.aragnet.com doc.# D30002
Installation of fittings on www.aragnet.com doc.# D30002
Instalacion de racores sobre www.aragnet.com doc.# D30002

**Raccordi ad innesto rapido**
- Per tubi in metallo o in plastica
- Realizzati in resina acetalica e particolari interni in acciaio Inox
- Rapida installazione senza ausilio di attrezzature, **non è necessario filettare il tubo**

**Rapid coupling fittings**
- For metal and plastic pipes
- Made of acetalic resin (inside parts in inox stainless steel)
- Fast assembling without equipments; **no needs to thread the pipe**

**Racores de acoplamiento rapido**
- Para tubos de metal y de plastico
- Hechos en resina acetalica con componentes interiores en acero Inox
- Instalacion rapida sin auxilio de equipos, **no hay que enroscar el tubo**

**Innesto rapido**
**Rapid coupling**
**Acople rapido**

| COD. | Ø tubo Ø pipe Ø tubo |
|---|---|
| F01PM 0422E | 22 mm |
| F01KM 0428E | 28 mm |

**Innesto rapido a 90°**
**90° rapid coupling**
**Acople rapido 90°**

| COD. | Ø tubo Ø pipe Ø tubo |
|---|---|
| F01PM 0322E | 22 mm |
| F01KM 0328E | 28 mm |

**Innesto rapido a "T"**
**"T" rapid coupling**
**Acople rapido a "T"**

| COD. | Ø tubo Ø pipe Ø tubo |
|---|---|
| F01PM 0222E | 22 mm |
| F01KM 0228E | 28 mm |

**Innesto rapido terminale**
**Terminal rapid couping**
**Acople rapido terminal**

| COD. | Ø tubo Ø pipe Ø tubo | F (BSP) |
|---|---|---|
| F01PM 012216E | 22 mm | G 3/4 |

**Terminale con codolo**
**Terminal c/w tang**
**Terminal con espiga**

| COD. | Ø tubo Ø pipe Ø tubo | F (BSP) |
|---|---|---|
| F01PM 052214E | 22 mm | G 1/2 |
| F01PM 052216E | 22 mm | G 3/4 |

**Tappo**
**Cap**
**Tapon**

| COD. | Ø tubo Ø pipe Ø tubo |
|---|---|
| F01PM 0822E | 22 mm |

# TESTINE ATTACCO RAPIDO
## QUICK-FITTING CAPS
## CABEZALES DE ACOPLAMIENTO RAPIDO

| Tipo<br>Type<br>Tipo | Testina con guarnizione<br>Cap with gasket<br>Boquilla con junta<br>COD. | | Guarnizione di ricambio<br>Spare gasket<br>Junta de repuesto<br>COD. | | Per uso con ugelli (solo per riferimento)<br>For use with nozzle (for reference only)<br>Para uso con boquillas (sólo para referencia) |
|---|---|---|---|---|---|
| | **402 900 xx** | 25 | 402 200.040 | 25 | **International Spray-Jets®** SF - SFA - SFC - WR - WRC LD - LDC - EF - TLT - AFC<br>**Albuz®** API - ADI<br>**Lechler** LU<br>**Lurmark** flat fan tips<br>**AirMix**<br>**TeeJeet® Flat Spray Tips** (smaller capacities)<br>Standard -0067 -08<br>XR -01 -08<br>DG -015 -05<br>TT -01 -05 |
| | **402 901 xx** | 25 | 402 200.040 | 25 | **International Spray-Jets®** TFS - TFLD - PSP<br>**Albuz®** APE - EXA<br>**International Spray-Jets®** TFA<br>**Albuz®** AVI<br>**Albuz®** AVI-TWIN |
| | **402 902 xx** | 25 | 402 200.040 | 25 | **Lechler** serie 652<br>**Lechler** serie ID |
| | **402 904 xx** | 25 | 402 200.040 | 25 | **ISJ®** DEF<br>**Albuz®** APM<br>TK FloodJet®<br>FL FullJet®<br>TG FullCone<br>TX ConeJet® |
| | **402 905 xx** | 25 | 402 200.040<br>+<br>402 105.030 | 25<br><br>25 | **International Spray-Jets®** HCC<br>**Albuz®** ATR - AMPT<br>Piastrina e convogliatore in ceramica<br>Ceramic plate and conveyor<br>Placa y difusor de cerámica |
| | **402 906 xx** | 25 | 402 200.040 | 25 | **TeeJeet®** Flat Spray Tips (larger capacities)<br>Standard -10 -20<br>XR -10 -15 |
| | **402 907 xx** | 25 | 402 200.040 | 25 | **TJ TwinJet®** No. TJ60 Spray Tip<br>**AI TeeJet®** No. AI Spray Tip |
| | **402 908 xx** | 25 | 402 200.040 | 25 | **International Spray-Jets®** DEF140 TK-VS FloodJet®<br>Turbo FloodJet™ |
| | **402 909 01**<br>*Solo colore nero*<br>*Only black color*<br>*Solo color negro* | 25 | 402 200.040 | 25 | Permette di chiudere alcuni ugelli per variare l'interfila<br>Used to close some nozzles to change spacing<br>Permite cerrar algunas boquillas para variar la distancia entre filas |
| | **402 910 01** (1/4" NPT)<br>**402 912 01** (1/8" NPT)<br>*Solo colore nero*<br>*Only black color*<br>*Solo color negro* | 25 | 402 200.040 | 25 | Con filetto 1/4" NPT per l'uso di ugelli filettati o per manometro di controllo<br>With 1/4" NPT thread for use on threaded nozzles or for control gauge<br>Con rosca 1/4" NPT para usar boquillas roscadas o para manómetro de control |
| | **402 911 xx** | 25 | 402 200.040 | 25 | **Hardi flat fan tips** |
| | **402 915 xx** | 25 | 402 200.040 | 25 | **Albuz®** TVI |
| | **402 91703**<br>*Solo colore rosso*<br>*Only red color*<br>*Solo color rojo* | 25 | 402 200.040<br>+<br>402 105.030 | 25 | **International Spray-Jets®** HC |

### COME ORDINARE HOW TO ORDER CÓMO PEDIR

| Colore / Color | COD. (xx) | Colore / Color | COD. (xx) |
|---|---|---|---|
| Nero / Black | 01 | Arancione / Orange | 08 |
| Bianco / White | 02 | Verde chiaro<br>Light green | 09 |
| Rosso / Red | 03* | | |
| Blu / Blue | 04* | Grigio / Grey | 10 |
| Verde / Green | 05* | Azzurro / Light blue | 11 |
| Giallo / Yellow | 06* | Blu scuro / Dark blue | 12 |
| Marrone / Brown | 07* | Lilla / Lilac | 13 |

*Per ordinare una testina cod.* ***402 900*** *di colore verde indicare* ***402 900 05***

*To order a green cap with code* ***402 900*** *indicate* ***402 900 05***

*Para pedir un cabezal cód.* ***402 900*** *de color verde indiquen* ***402 900 05***

**: Colori standard. Altri colori a richiesta.*
*Standard colors. Other colors on request.*
*Colores estándar. Otro colores à pedido.*

# Uni-Cap

## TESTINA PORTA GETTI UNIVERSALE
## UNIVERSAL NOZZLE-CAP
## CABEZALES PORTABOQUILLAS UNIVERSAL

**Testina porta getti universale "UNI-CAP"**
- Testina universale utilizzabile con la maggioranza degli ugelli in commercio
- Semplifica la gestione del magazzino riducendone i costi di esercizio

**"UNI-CAP" universal nozzle-cap**
- Universal nozzle-cap,suitable to be used with the majority of the nozzles in commerce
- Lower stock costs and easier managing

**Cabezal portaboquillas universal "UNI-CAP"**
- Cabezal universal utilizable con la mayoría de las boquillas existentes en el mercado
- Simplifica la gestión del almacén, reduciendo sus costes de funcionamiento

| COD. |
|---|
| 402 990 xx |

**Una sola testina per i vostri ugelli!**
**Just one cap for your nozzles!**
**¡Un solo cabezal para sus boquillas!**

**per ugelli / for nozzle / para cabezales**

International Spray-Jets® SF
SFC WR WRC LD LDC SFA TFS
TFLD TFA EF AFC PSP
Albuz® API ADI AXI APE-EXA
AVI APM-EXA
Lechler LU
Lurmark Flat fan tips - Air Mix
TeeJeet® Flat fan tips
Std.-0067 -08
XR -01 -06
DG -015 -05
Lechler serie 652
Lechler serie ID
AI TeeJeet®

**COME ORDINARE HOW TO ORDER CÓMO PEDIR**

| Colore / Color | COD. (xx) | Colore / Color | COD. (xx) |
|---|---|---|---|
| Nero / Black | 01 | Arancione / Orange | 08 |
| Bianco / White | 02 | Verde chiaro Light green | 09 |
| Rosso / Red | 03* | | |
| Blu / Blue | 04* | Grigio / Grey | 10 |
| Verde / Green | 05* | Azzurro / Light blue | 11 |
| Giallo / Yellow | 06* | Blu scuro / Dark blue | 12 |
| Marrone / Brown | 07* | Lilla / Lilac | 13 |

**: Colori standard. Altri colori a richiesta.*
*Standard colors. Other colors on request.*
*Colores estándar. Otro colores à pedido.*

*Per ordinare una testina cod.* ***402 990*** *di colore verde indicare* ***402 990 05***

*To order a green cap with code* ***402 990*** *indicate* ***402 990 05***

*Para pedir un cabezal cód.* ***402 990*** *de color verde indiquen* ***402 990 05***